VOGATEC Sàrl

Fourniture pour décolletage
Mécanique de précision

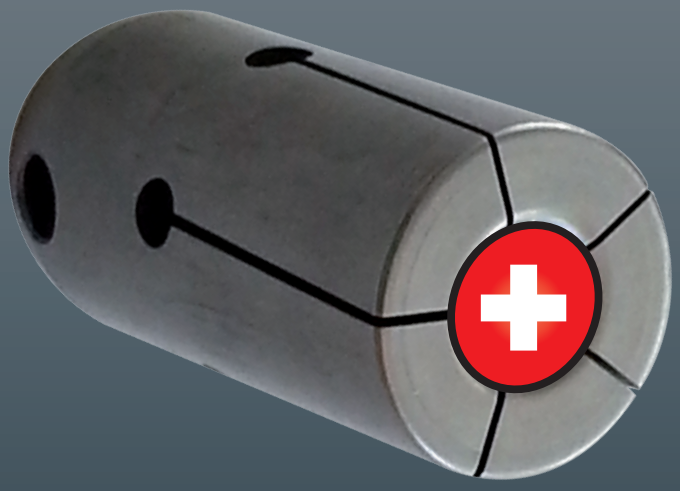

Vogatec Sàrl • www.vogatec.ch
Route de Fornet 76a • CH-2718 Lajoux
Tél. 032 484 95 68 • info@vogatec.ch

POUSSETTES SIMPLES POUR TOURS AUTOMATIQUES TORNOS
EINFACHE STOSS-STANGEN FUER LANGDREHAUTOMATEN TORNOS
SIMPLE PUSHRODS FOR AUTOMATICS TORNOS

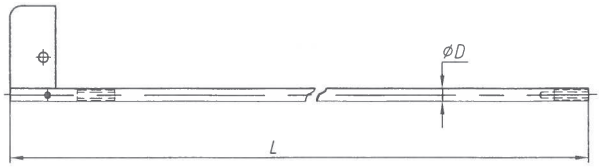

N° de code Bestell Nr Order Nr	Machines TORNOS TORNOS maschinen TORNOS machines	Ø D mm	L mm	Prix Frs Preis Price
VO1100.0000	M-4	4,50	430	
VO1101.0000	M-4	4,50	510	
VO1102.0000	T-4	4,50	510	
VO1103.0000	M-7	6,50	565	
VO1104.0000	MS-7	6,50	665	
VO1105.0000	MS-7	10	882	
VO1106.0000	R-10	10	755	
VO1107.0000	R-125	12	533	
VO1108.0000	R-125	12	711	
VO1109.0000	R-16	16	750	
VO1110.0000	RR-20	20	750	
VO1111.0000	MR-28	25	800	
VO1112.0000	MR-32	30	800	

POUSSETTES SIMPLES POUR TOURS AUTOMATIQUES TORNOS AVEC ARRÊTAGE
EINFACHE STOSS-STANGEN FUER LANGDREHAUTOMATEN TORNOS MIT STOPPVORRICHTUNG
SIMPLE PUSHRODS FOR AUTOMATICS TORNOS WITH STOPPING

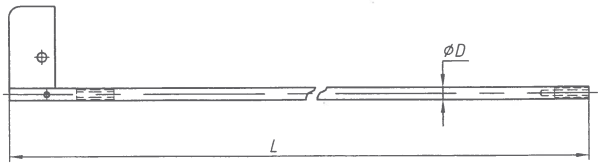

N° de code Bestell Nr Order Nr	Machines TORNOS TORNOS maschinen TORNOS machines	Ø D mm	L mm	Prix Frs Preis Price
VO1113.0000	R-10	10	825	

POUSSETTES TUBES VIBO POUR TOURS AUTOMATIQUES TORNOS
VIBO STOSS-STANGEN FUER LANGDREHAUTOMATEN TORNOS
PUSHRODS VIBO FOR AUTOMATICS TORNOS

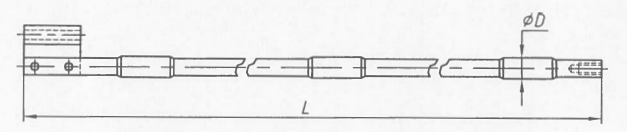

N° de code Bestell Nr Order Nr	Machines TORNOS TORNOS maschinen TORNOS machines	Ø D mm	L mm	Prix Frs Preis Price
VO1114.0000	R-10	10	540	
VO1115.0000	R-16	16	605	
VO1116.0000	RR-20	20	750	
VO1117.0000	M-25	25	600	
VO1118.0000	MS-28	28	600	
VO1119.0000	MR-32	30	635	

POUSSETTES TUBES VIBO POUR TOURS AUTOMATIQUES TORNOS AVEC ARRÊTAGE
VIBO STOSS-STANGEN FUER LANGDREHAUTOMATEN TORNOS MIT STOPPVORRICHTUNG
PUSHRODS VIBO FOR AUTOMATICS TORNOS WITH STOPPING

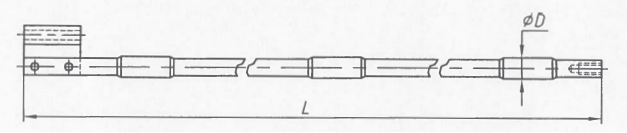

N° de code Bestell Nr Order Nr	Machines TORNOS TORNOS maschinen TORNOS machines	Ø D mm	L mm	Prix Frs Preis Price
VO1120.0000	R-10	10	710	

POUSSETTES TORNOS NA-12 TUBE DE RAVITAILLEMENT À HUILE
STOSS-STANGEN TORNOS NA-12
PUSHRODS TORNOS NA-12

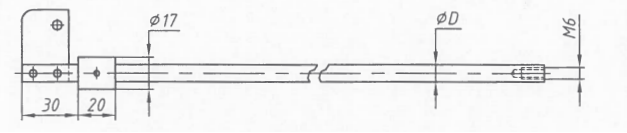

N° de code Bestell Nr Order Nr	Machines TORNOS TORNOS maschinen TORNOS machines	Ø D mm	L mm	Prix Frs Preis Price
VO1121.0000	NA-12	10	891	

POUSSETTE POUR TUBE À HUILE TORNOS Ø7MM
STOSS-STANGE FUER FUEHRUNGSROHRE MIT OELBAD TORNOS Ø7MM
PUSHROD FOR FEED TUBES WITH OILBATH TORNOS Ø7MM

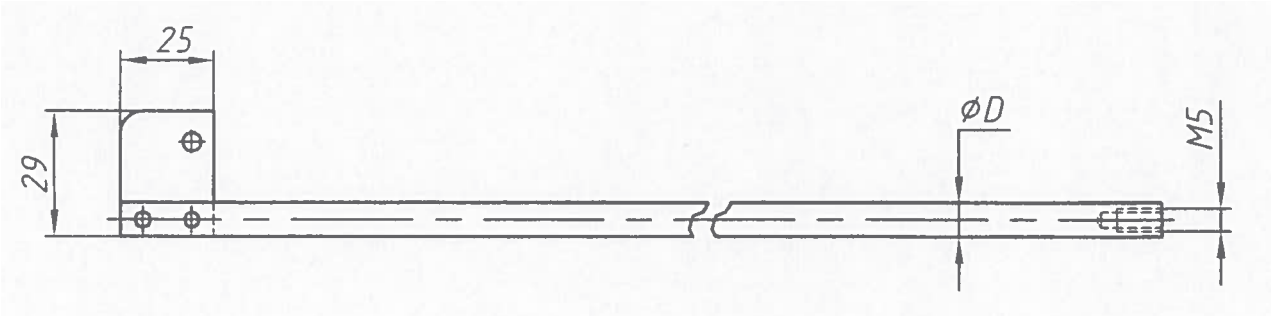

N° de code Bestell Nr Order Nr	Machines TORNOS TORNOS maschinen TORNOS machines	Ø D mm	L mm	Prix Frs Preis Price
VO1122.0000		6,50	910	

POUSSETTE TORNOS ENC-16
STOSS-STANGE TORNOS ENC-16
PUSHROD TORNOS ENC-16

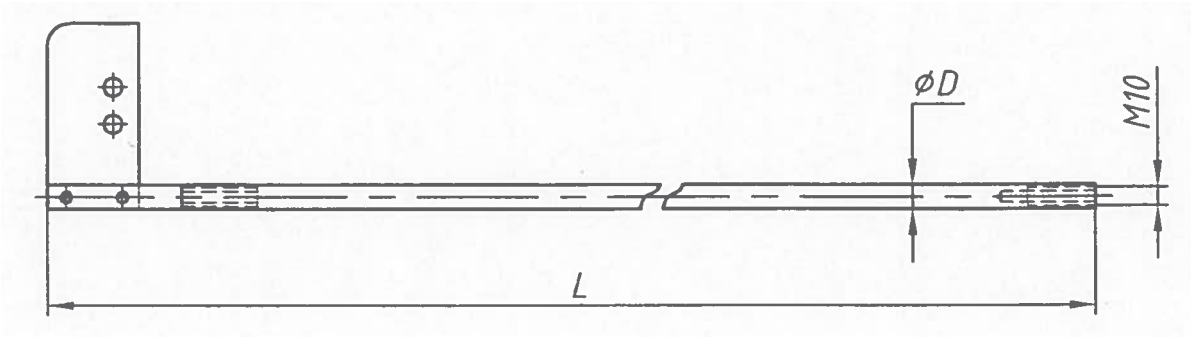

N° de code Bestell Nr Order Nr	Machines TORNOS TORNOS maschinen TORNOS machines	Ø D mm	L mm	Prix Frs Preis Price
VO1123.0000	ENC-16	16	840	

DRAPEAUX INTERCHANGEABLES (vissés)
AUSWECHSELBARE STOSS-STANGENFAHNEN (geschraubt)
CHANGEABLE PUSHRODS FLAGS (screwn on)

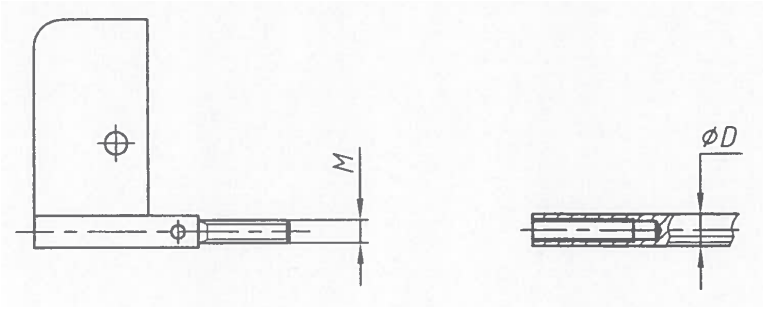

N° de code Bestell Nr Order Nr	Poussette Stoss-stange Pushrods	Ø D mm	M mm	Prix Frs Preis Price
VO1130.0000		6,50	M5 x 0,5	
VO1131.0000		10	M8 x 0,5	

DRAPEAUX POUR TUBES SILENCIEUX OU VIBO
FAHNEN GERAEUSCHARME ROHRE ODER VIBO ROHRE
FLAGS FOR SILENT TUBES OR VIBO TUBES

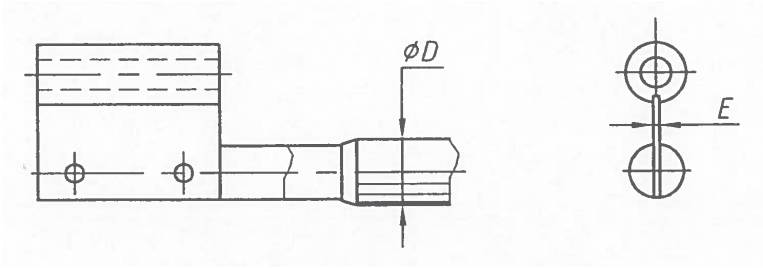

N° de code Bestell Nr Order Nr	Poussette Stoss-stange Pushrods	Ø D mm	E mm	Prix Frs Preis Price
VO1143.0000		10		
VO1144.0000		16		
VO1145.0000		20		
VO1146.0000		25		
VO1147.0000		28		
VO1148.0000		30		
VO1149.0000		32		

EMBOUTS TOURNANTS SIMPLES POUR POUSSE-BARRES
EINFACHE DREHENDE ENDSTUECKE FUER STOSS-STANGEN
SIMPLE REVOLVING END-PIECES FOR PUSHRODS

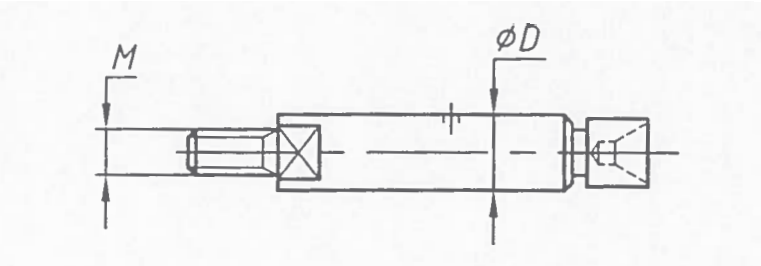

N° de code Bestell Nr Order Nr	Ø D mm	M mm	Prix Frs Preis Price
VO1150.0000	4,50	M 3,5	
VO1151.0000	7	M 5	
VO1152.0000	10	M 6	
VO1153.0000	12	M 6	
VO1154.0000	14	M 8	
VO1155.0000	16	M 10	
VO1156.0000	20	M 10	
VO1157.0000	25	M 12	
VO1158.0000	30	M 14	
VO1159.0000	32	M 16	
VO1160.0000	36	M 16	

Autres dimensions sur demande
Weitere Masse auf verlangen
Other sizes on request

BECS MÉTAL DUR TORNOS
HARTMETALL-NOCKEN FUR TORNOS
TUNGSTEN CARBIDE TOES FOR TORNOS

Becs pour outils verticaux
Nocken für senkrechte Werkzeuge
Toes for vertical tools

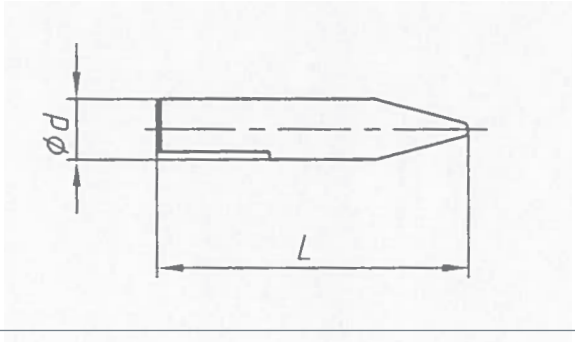

N° de code Bestell Nr Order Nr	Ø D mm	L mm	Prix Frs Preis Price
VO1191.0000	8	45	
VO1193.0000	9	42	
VO1197.0000	10	40	
VO1199.0000	12	49	
VO1201.0000	13	60	

Becs pour poupée
Spindelstock-Nocken
Headstock toes

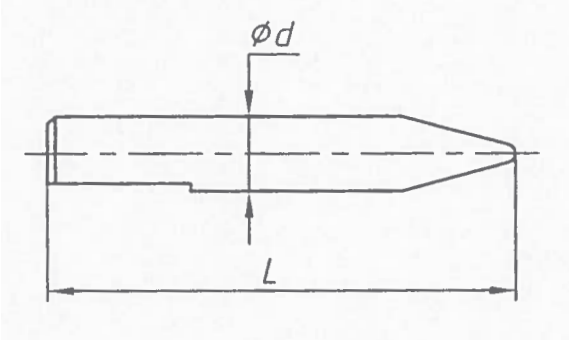

N° de code Bestell Nr Order Nr	Ø D mm	L mm	Prix Frs Preis Price
VO1202.0000	10	62	
VO1204.0000	10	70	
VO1206.0000	12	70	
VO1208.0000	14	76	
VO1210.0000	16	83	
VO1212.0000	18	104	
VO1214.0000	20	110	

Becs pour bascule
Wippen-Nocken
Rocker toes

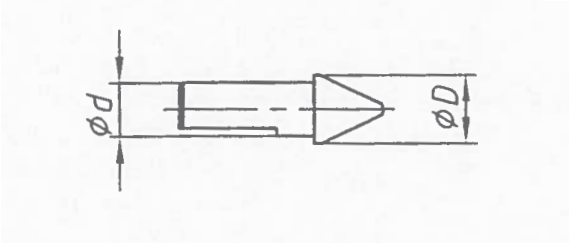

N° de code Bestell Nr Order Nr	Ø D mm	L mm	Prix Frs Preis Price
VO1217.0000	7	9	
VO1219.0000	7	10	
VO1221.0000	7	11	
VO1223.0000	8	10	
VO1225.0000	10	12	

BECS ACIER TORNOS
STAHL-NOCKEN FUER TORNOS
STEEL TOES FOR TORNOS

Becs à galet pour poupées
Rollen-Nocken für Spindelstock
Roller-toes for headstock

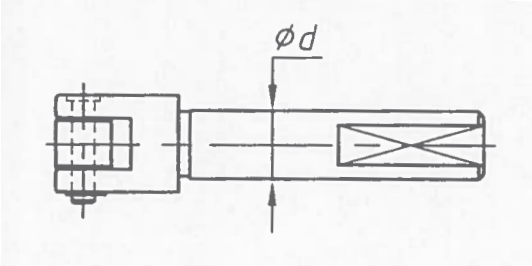

N° de code Bestell Nr Order Nr	Machines TORNOS TORNOS Maschinen TORNOS machines	Ø D mm	Prix Frs Preis Price
VO1230.0000	M-7	12	
VO1232.0000	R-10	14	
VO1234.0000	R-16 M-15	16	
VO1236.0000	M-25 M-28	18	
VO1238.0000	MR-28 MR-32	20	

Galets et axes pour becs poupées
Rollen und Achsen für Spindel-Nocken
Rollers and axles for headstock toes

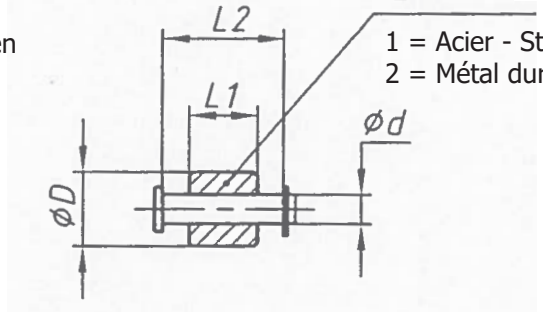

1 = Acier - Stahl - Steel
2 = Métal dur - Hartmetall - Tungsten Carbide

N° de code Bestell Nr Order Nr	Machines TORNOS TORNOS Maschinen TORNOS machines	Matière Material Materiel	Ø D mm	Ø d mm	L1 mm	L2 mm	Prix Frs Preis Price
VO1240.0000	M-7	1	10	4	9	14,50	
VO1241.0000	M-7	2	10	4	9	14,50	
VO1242.0000	R-10	1	10	4	9	16,50	
VO1243.0000	R-10	2	10	4	9	16,50	
VO1244.0000	R-16 M-15	1	14	6	12	19,50	
VO1245.0000	R-16 M-15	2	14	6	12	19,50	
VO1246.0000	M-25 M-28	1	18	8	14	24	
VO1247.0000	M-25 M-28	2	18	8	14	24	
VO1248.0000	MR-25 MR-32	1	18	8	14	24	
VO1249.0000	MR-28 MR-32	2	18	8	14	24	

PINCES POUR RAVITAILLEURS TORNOS 30 TUBES
KLEMMZANGEN FUER TORNOS STANGENLADER MIT 30 ROHREN
CLAMPING FINGERS FOR TORNOS BARFEEDERS WITH 30 TUBES

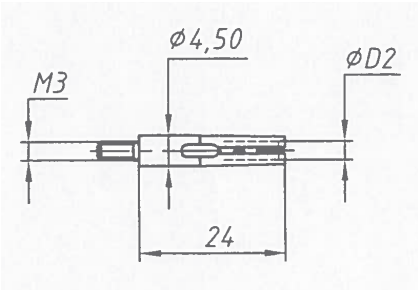

N° de code Bestell Nr Order Nr	Alésage Ø D2 mm Bohrung Bore	Ecarts mm Abstand Distance	Prix Frs Preis Price
VO2100.0000	0,80 - 3,50	0,10 - 0,10	

PINCES POUR RAVITAILLEURS TORNOS 30 TUBES ET BARBOY 2-4
KLEMMZANGEN FUER TORNOS STANGENLADER MIT 30 ROHREN UND BARBOY 2-4
CLAMPING FINGERS FOR TORNOS BARFEEDERS WITH 30 TUBES AND BARBOY 2-4

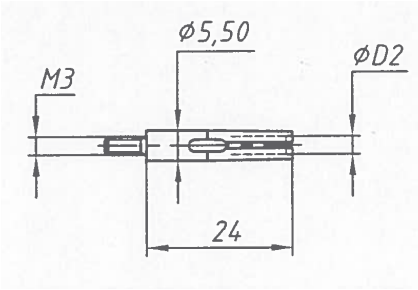

N° de code Bestell Nr Order Nr	Alésage Ø D2 mm Bohrung Bore	Ecarts mm Abstand Distance	Prix Frs Preis Price
VO2101.0000	0,80 - 4,50	0,10 - 0,10	

PINCES POUR RAVITAILLEURS TORNOS 30 TUBES - SUPER - (VERTICAL) ET BARBOY 2-7
KLEMMZANGEN FUER TORNOS STANGENLADER MIT 30 ROHREN -SUPER (SENKRECHT) UND BARBOY 2-7
CLAMPING FINGERS FOR TORNOS BARFEEDERS WITH 30 TUBES -SUPER - (VERTICAL) AND BARBOY 2-7

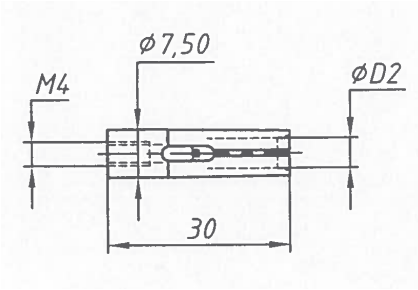

N° de code Bestell Nr Order Nr	Alésage Ø D2 mm Bohrung Bore	Ecarts mm Abstand Distance	Prix Frs Preis Price
VO2102.0000	1 - 6	0,10 - 0,10	

TYPE RFC

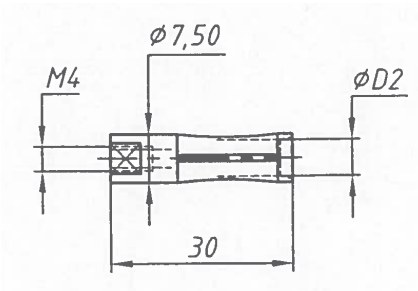

N° de code Bestell Nr Order Nr	Alésage Ø D2 mm Bohrung Bore	Ecarts mm Abstand Distance	Prix Frs Preis Price
VO2103.0000	6 - 6,50	0,10 - 0,10	

PINCES POUR RAVITAILLEURS TORNOS 24 TUBES - SUPER - (VERTICAL) ET BARBOY 2-7
KLEMMZANGEN FUER TORNOS STANGENLADER MIT 24 ROHREN -SUPER (SENKRECHT) UND BARBOY 2-7
CLAMPING FINGERS FOR TORNOS BARFEEDERS WITH 24 TUBES -SUPER - (VERTICAL) AND BARBOY 2-7

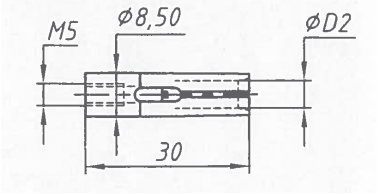

N° de code Bestell Nr Order Nr	Alésage Ø D2 mm Bohrung Bore	Ecarts mm Abstand Distance	Prix Frs Preis Price
VO2104.0000	2 - 7	0,10 - 0,10	

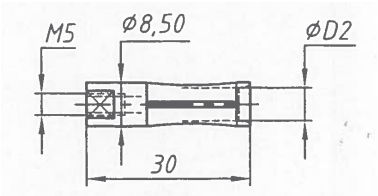

TYPE RFC

N° de code Bestell Nr Order Nr	Alésage Ø D2 mm Bohrung Bore	Ecarts mm Abstand Distance	Prix Frs Preis Price
VO2105.0000	6,50 - 7,50	0,10 - 0,10	

PINCES POUR RAVITAILLEURS TORNOS 24 TUBES - SUPER - (VERTICAL) ET BARBOY 7-9
KLEMMZANGEN FUER TORNOS STANGENLADER MIT 24 ROHREN -SUPER (SENKRECHT) UND BARBOY 7-9
CLAMPING FINGERS FOR TORNOS BARFEEDERS WITH 24 TUBES -SUPER - (VERTICAL) AND BARBOY 7-9

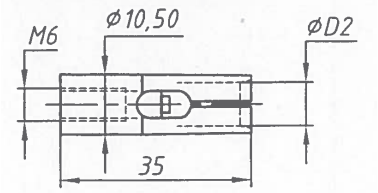

N° de code Bestell Nr Order Nr	Alésage Ø D2 mm Bohrung Bore	Ecarts mm Abstand Distance	Prix Frs Preis Price
VO2106.0000	2 - 9	0,10 - 0,10	

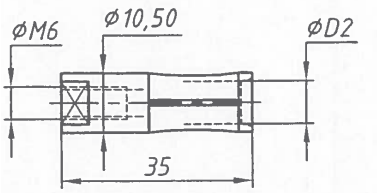

TYPE RFC

N° de code Bestell Nr Order Nr	Alésage Ø D2 mm Bohrung Bore	Ecarts mm Abstand Distance	Prix Frs Preis Price
VO2107.0000	8,50 - 9,50	0,10 - 0,10	

PINCES POUR RAVITAILLEURS TORNOS 24 TUBES - SUPER - (VERTICAL) ET BARBOY 7-11
KLEMMZANGEN FUER TORNOS STANGENLADER MIT 24 ROHREN -SUPER (SENKRECHT) UND BARBOY 7-11
CLAMPING FINGERS FOR TORNOS BARFEEDERS WITH 24 TUBES -SUPER - (VERTICAL) AND BARBOY 7-11

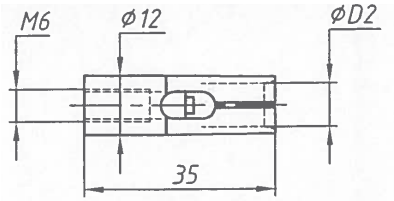

N° de code Bestell Nr Order Nr	Alésage Ø D2 mm Bohrung Bore	Ecarts mm Abstand Distance	Prix Frs Preis Price
VO2108.0000	1,5 - 10,5	0,10 - 0,10	

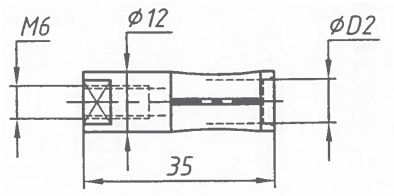

TYPE RFC

N° de code Bestell Nr Order Nr	Alésage Ø D2 mm Bohrung Bore	Ecarts mm Abstand Distance	Prix Frs Preis Price
VO2109.0000	10 - 11	0,10 - 0,10	

PINCES POUR RAVITAILLEURS TORNOS BARBOY 13-G
KLEMMZANGEN FUER TORNOS STANGENLADER BARBOY 13-G
CLAMPING FINGERS FOR TORNOS BARFEEDERS BARBOY 13-G

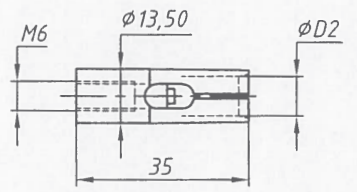

N° de code Bestell Nr Order Nr	Alésage Ø D2 mm Bohrung Bore	Ecarts mm Abstand Distance	Prix Frs Preis Price
VO2110.0000	3 - 12	0,10 - 0,10	

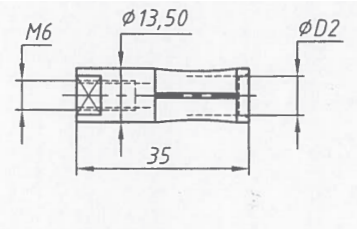

TYPE RFC

N° de code Bestell Nr Order Nr	Alésage Ø D2 mm Bohrung Bore	Ecarts mm Abstand Distance	Prix Frs Preis Price
VO2111.0000	10 - 12,50	0,10 - 0,10	

PINCES POUR RAVITAILLEURS TORNOS TORNOBAR 15
KLEMMZANGEN FUER TORNOS STANGENLADER TORNOBAR 15
CLAMPING FINGERS FOR TORNOS BARFEEDERS TORNOBAR 15

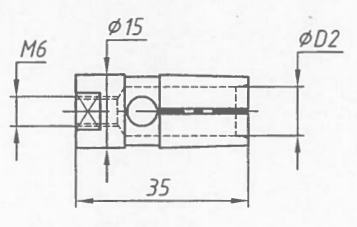

N° de code Bestell Nr Order Nr	Alésage Ø D2 mm Bohrung Bore	Ecarts mm Abstand Distance	Prix Frs Preis Price
VO2112.0000	5 - 13	0,10 - 0,10	

PINCES POUR RAVITAILLEURS TORNOS BARBOY 16,50
KLEMMZANGEN FUER TORNOS STANGENLADER BARBOY 16,50
CLAMPING FINGERS FOR TORNOS BARFEEDERS BARBOY 16,50

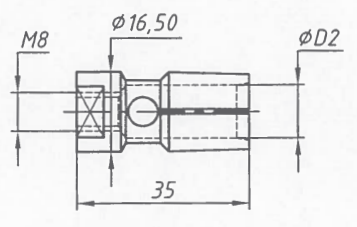

N° de code Bestell Nr Order Nr	Alésage Ø D2 mm Bohrung Bore	Ecarts mm Abstand Distance	Prix Frs Preis Price
VO2113.0000	8 - 15	0,10 - 0,10	

PINCES POUR RAVITAILLEURS TORNOS BARBOY 20,50
KLEMMZANGEN FUER TORNOS STANGENLADER BARBOY 20,50
CLAMPING FINGERS FOR TORNOS BARFEEDERS BARBOY 20,50

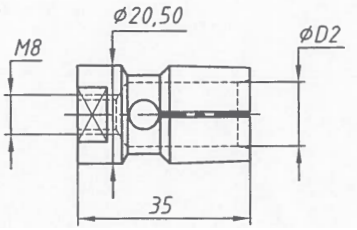

N° de code Bestell Nr Order Nr	Alésage Ø D2 mm Bohrung Bore	Ecarts mm Abstand Distance	Prix Frs Preis Price
VO2114.0000	8 - 18	0,50 - 0,50	

PINCES POUR RAVITAILLEURS
KLEMMZANGEN FUER STANGENLADER
CLAMPING FINGERS FOR BARFEEDERS

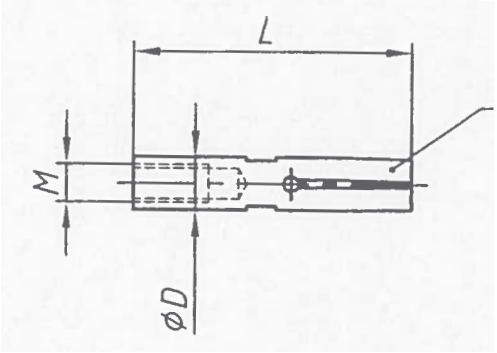

Contrôle KP

ROBOBAR TORNOS 5 / 7 mm

N° de code Bestell Nr Order Nr	Ø D mm	L mm	M mm	Alésage mm Bohrung Bore	Ecarts mm Abstand Distance	Prix Frs Preis Price
VO2120.0000	5	37	M4	Ø 1,00 - 4,00	0,10 - 0,10	
VO2121.0000	7	37	M5	Ø 1,00 - 6,00	0,10 - 0,10	

Contrôle KP

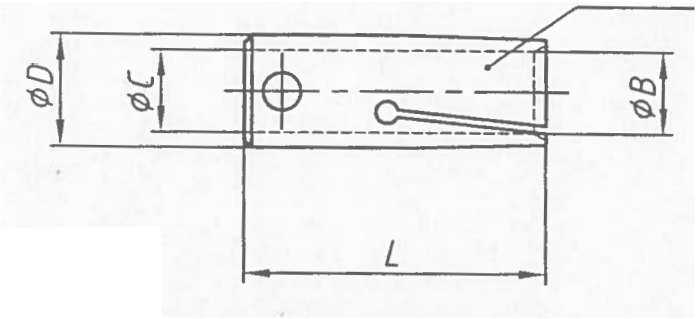

ROBOBAR TORNOS

N° de code Bestell Nr Order Nr	Ø D mm	Alésage mm Bohrung Bore	Ø C mm	L mm	Prix Frs Preis Price
VO2122.0000	10	1 - 9	7	40	
VO2123.0000	12	1 - 10	8	40	
VO2124.0000	15	1 - 13	11	40	
VO2125.0000	20	4 - 19	14	65	
VO2126.0000	25	4 - 24	20	65	

EMBOUTS TOURNANTS POUR RAVITAILLEURS TORNOS
DREHENDE ENDSTUECKE FUER TORNOS STANGENLADER
REVOLVING END/PIECES FOR TORNOS BARFEEDERS

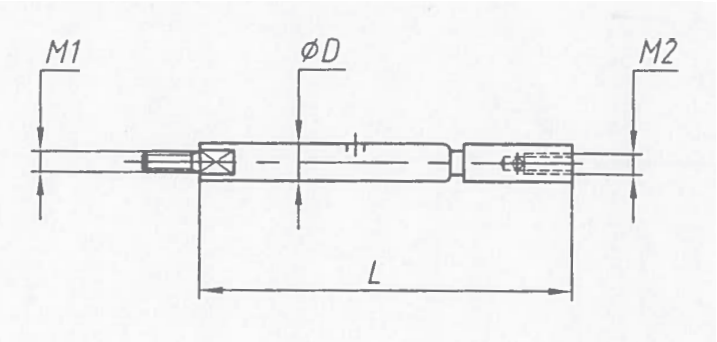

N° de code Bestell Nr Order Nr	Ø D mm	L mm	M1	M2	Prix Frs Preis Price
VO2140.0000	4,50	54,5	M3	M3	
VO2141.0000	5,50	54,5	M3	M3	

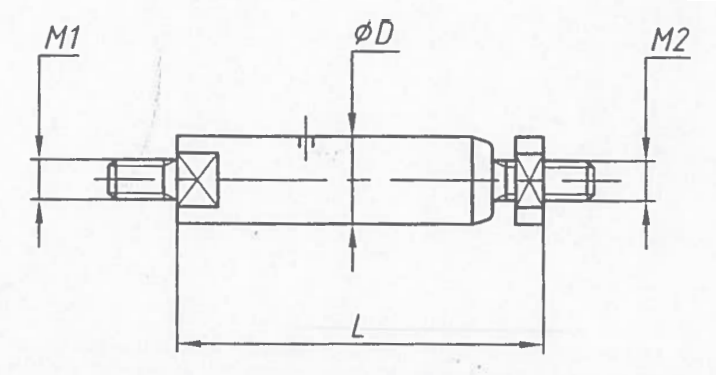

N° de code Bestell Nr Order Nr	Ø D mm	L mm	M1	M2	Prix Frs Preis Price
VO2142.0000	7	45,5	M5	M4	
VO2143.0000	7,50	45,5	M5	M4	
VO2144.0000	8,50	45,5	M5	M5	
VO2145.0000	10,50	51	M6	M6	
VO2146.0000	12	51	M6	M6	
VO2147.0000	13-G	51	M6	M6	
VO2148.0000	15	70	M7	M6	
VO2149.0000	16	72	M7	M8	
VO2150.0000	20	72	M7	M8	

CABLES TELEFLEX POUR SUPER-TELEBAR TORNOS
TELEFLEX KABEL FUER TORNOR SUPER-TORNOS
TELEFLEX CABLES FOR TORNOS SUPER-TELEBAR

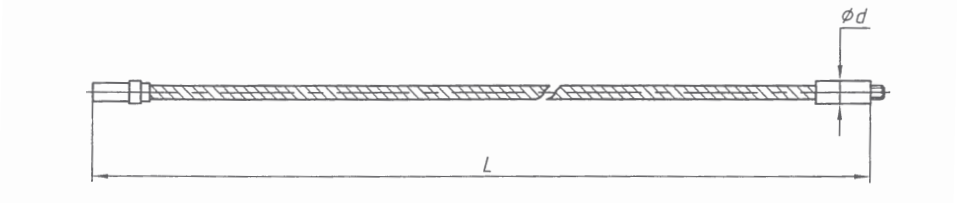

N° de code Bestell Nr Order Nr	Machines TORNOS TORNOR maschinen TORNOS machines	TELEFLEX	Ø D mm	L m	Prix Frs Preis Price
VO2160.0000	Super - Telebar	30 tubes	4,80/3,80	2	
VO2161.0000	Super - Telebar	30 tubes	4,80/3,80	3	
VO2162.0000	Super - Telebar	24 tubes	6,80/3,80	3	
VO2163.0000	Super - Telebar	Vertical	6,80/4,80	3	
VO2164.0000	Robobar SSF	24 tubes	6,80/3,80		
VO2165.0000	Robobar SSF	40 tubes	4,80/3,80		

RALLONGE
VERLAENGERUNG
EXTENSION

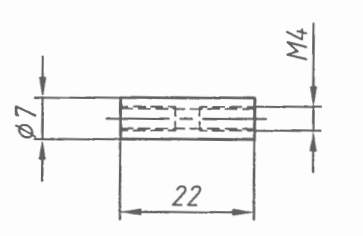

N° de code Bestell Nr Order Nr	Prix Frs Preis Price
VO2164.0000	

POUSSETTE SUPER-TELEBAR TORNOS 30 / 24 TUBES
STOSS-STANGEN SUPER-TELEBAR TORNOS 30 / 24 ROHRE
PUSHROD SUPER-TELEBAR TORNOS 30 / 24 TUBES

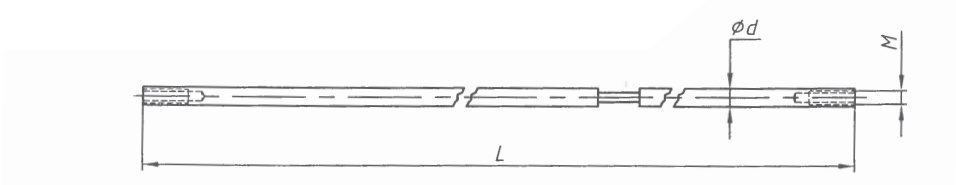

N° de code Bestell Nr Order Nr	Type Typ Type	Ø D mm	L mm	Prix Frs Preis Price
VO2170.0000	30 tubes	457	4,50	
VO2171.0000	24 tubes	443	7	

MORS FIXES POUR SUPER-TELEBAR TORNOS
FESTE FLEMMBACKEN FUR SUPER-TELEBAR LADER
FIXED JAWS SUPER-TELEBAR BARFEEDER

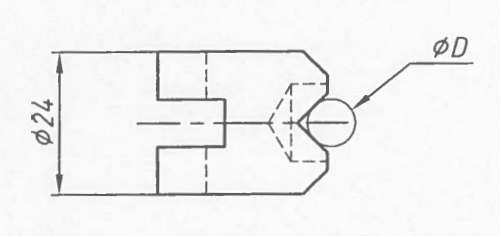

N° de code Bestell Nr Order Nr	Capacité Ø D mm Durchlass Capacity	Prix Frs Preis Price
VO2172.0809	Ø 0,8 - 0,9	
VO2172.0910	Ø 0,9 - 1,0	
VO2172.1011	Ø 1,0 - 1,1	
VO2172.1112	Ø 1,1 - 1,2	
VO2172.1213	Ø 1,2 - 1,3	
VO2172.1314	Ø 1,3 - 1,4	
VO2172.1415	Ø 1,4 - 1,5	
VO2172.1516	Ø 1,5 - 1,6	
VO2172.1617	Ø 1,6 - 1,7	
VO2172.1718	Ø 1,7 - 1,8	
VO2172.1819	Ø 1,8 - 1,9	
VO2172.1920	Ø 1,9 - 2,0	
VO2172.2021	Ø 2,0 - 2,1	
VO2172.2122	Ø 2,1 - 2,2	
VO2172.2223	Ø 2,2 - 2,3	
VO2172.2324	Ø 2,3 - 2,4	
VO2172.2425	Ø 2,4 - 2,5	
VO2172.2526	Ø 2,5 - 2,6	
VO2172.3031	Ø 3,0 - 3,1	
VO2172.3536	Ø 3,5 - 3,6	
VO2172.4041	Ø 4,0 - 4,1	
VO2172.4546	Ø 4,5 - 4,6	
VO2172.5051	Ø 5,0 - 5,1	
VO2172.6061	Ø 6,0 - 6,1	
VO2172.6364	Ø 6,3 - 6,4	
VO2172.6566	Ø 6,5 - 6,6	
VO2172.7071	Ø 7,0 - 7,1	
VO2172.7076	Ø 7,5 - 7,6	
VO2172.8081	Ø 8,0 - 8,1	
VO2172.8586	Ø 8,5 - 8,6	

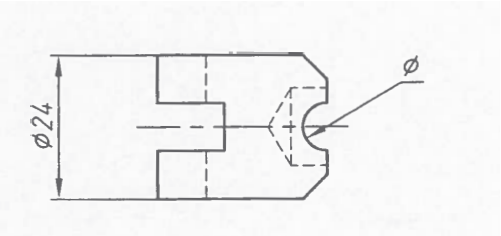

N° de code Bestell Nr Order Nr	Prix Frs Preis Price
VO2173.0000	

EMBOUTS TOURNANTS POUR ROBOBAR TORNOS
DREHENDE ENDSTUECKE FUER ROBOBAR TORNOS
REVOLVING END-PIECES FOR ROBOBAR TORNOS

ROBOBAR 5,5

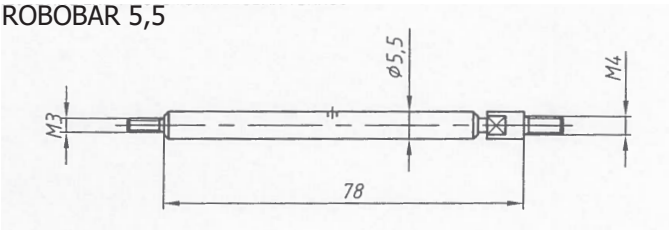

N° de code Bestell Nr Order Nr	Prix Frs Preis Price
VO2180.0000	

ROBOBAR 7,5

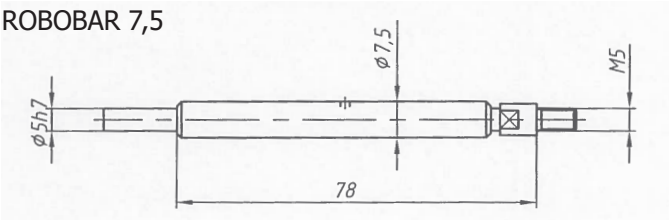

N° de code Bestell Nr Order Nr	Prix Frs Preis Price
VO2181.0000	

ROBOBAR 10,5 - 36

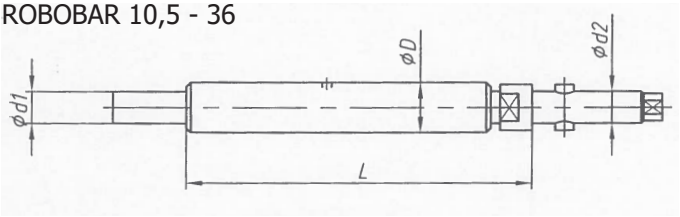

N° de code Bestell Nr Order Nr	Ø D mm	L mm	Ø d1 mm	Ø d2 mm	Prix Frs Preis Price
VO2182.0000	10,5	75	7	7	
VO2183.0000	16	120	10	11	
VO2183.5000	18	120	10	11	
VO2184.0000	20,5	120	14	14	
VO2185.0000	25	120	20	20	
VO2186.0000	26	120	20	20	
VO2187.0000	30	122	22	20	
VO2188.0000	32	122	22	20	
VO2189.0000	36	122	25	20	

GOUPILLES

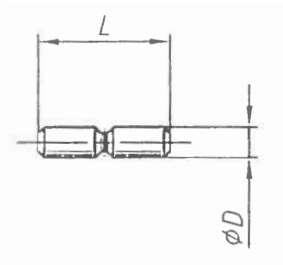

N° de code Bestell Nr Order Nr	Ø D mm	L mm	Prix Frs Preis Price
VO2182.10	4	10	
VO2183.10	6	16	
VO2183.60	6	18	
VO2184.10	8	20	
VO2185.10	8	25	
VO2186.10	8	26	

PINCES POUR TRANSPORTEURS TORNOS 14-OA
SPANNZANGEN FUER TORNOS TRANSPORTARM 14-OA
COLLETS FOR TORNOS TRANSPORT LEVER 14-OA

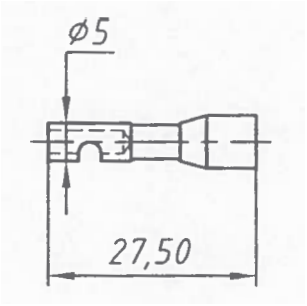

N° de code Bestell Nr Order Nr	Exécution Ausfuerung Make	Prix Frs Preis Price
VO2190.0000	A	
VO2191.0000	B	
VO2192.0000	C	
VO2192.0001	D	

PINCES POUR TRANSPORTEURS TORNOS 12-EA
SPANNZANGEN FUER TORNOS TRANSPORTARM 12-EA
COLLETS FOR TORNOS TRANSPORT LEVER 12-EA

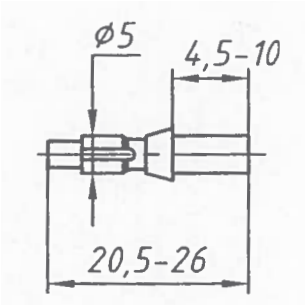

N° de code Bestell Nr Order Nr	Exécution Ausfuerung Make	Prix Frs Preis Price
VO2193.0000	A	
VO2194.0000	B	
VO2195.0000	C	
VO2195.0001	D	

PINCES POUR TRANSPORTEURS TORNOS 12-UB 12-JB 34-DA
SPANNZANGEN FUER TORNOS TRANSPORTARM 12-UB 12-JB 34-DA
COLLETS FOR TORNOS TRANSPORT LEVER 12-UB 12-JB 34-DA

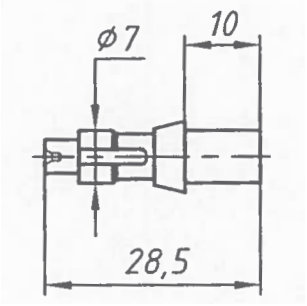

N° de code Bestell Nr Order Nr	Exécution Ausfuerung Make	Prix Frs Preis Price
VO2196.0000	A	
VO2197.0000	B	
VO2198.0000	C	
VO2198.0001	D	

Exécution A = Ebauche avec surépaisseur de 0,20

Exécution B = Ebauche meulée à la cote

Exécution C = Pince terminée selon désir, alésage simple

Exécution D = Pince terminée selon désir, alésage spécial

Ausfuerung A = Rohling mit Uebermass 0,20

Ausfuerung B = Rohling auf Mass geschliffen

Ausfuerung C = Fertige Zange nach Wunsch, einzige Bohrung

Ausfuerung D = Fertige Zange nach Wunsch, spezielle Bohrung

Make A = Blank with oversize 0,20

Make B = Blank milled at size

Make C = Finished collet as wanted, single bore

Make D = Finished collet as wanted, special bore

PINCES POUR TRANSPORTEURS TORNOS 34-DA
SPANNZANGEN FUER TORNOS TRANSPORTARM 34-DA
COLLETS FOR TORNOS TRANSPORT LEVER 34-DA

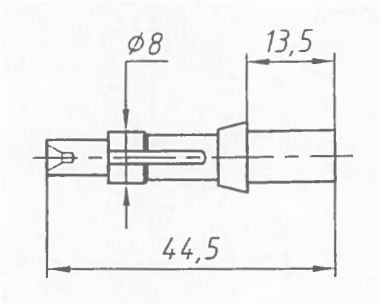

N° de code Bestell Nr Order Nr	Exécution Ausfuerung Make	Prix Frs Preis Price
VO2199.0000	A	
VO2200.0000	B	
VO2201.0000	C	
VO2201.0001	D	

PINCES PRISE DE PIECE COMBINE 3 BR TORNOS 13-PB
AUFNAHME-ZANGEN FUER KOMB. 3-SP. APPARAT TORNOS 13-PB
PICK-UP COLLETS FOR COMB. 3-SP. ATTACHEMENT TORNOS 13-PB

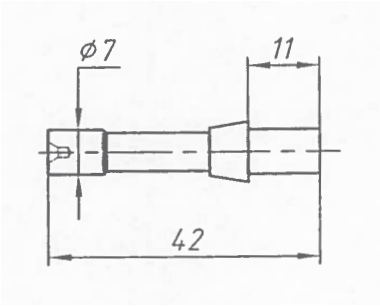

N° de code Bestell Nr Order Nr	Exécution Ausfuerung Make	Prix Frs Preis Price
VO2202.0000	A	
VO2203.0000	B	
VO2204.0000	C	
VO2204.0001	D	

PINCES PRISE DE PIECE COMBINE 3 BR TORNOS 13-Y
AUFNAHME-ZANGEN FUER KOMB. 3-SP. APPARAT TORNOS 13-Y
PICK-UP COLLETS FOR COMB. 3-SP. ATTACHEMENT TORNOS 13-Y

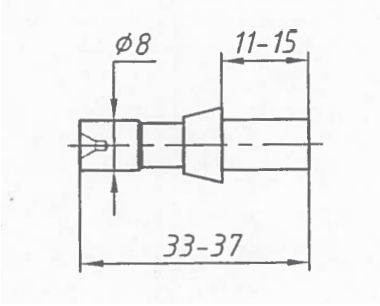

N° de code Bestell Nr Order Nr	Exécution Ausfuerung Make	Prix Frs Preis Price
VO2205.0000	A	
VO2206.0000	B	
VO2207.0000	C	
VO2207.0001	D	

Exécution A = Ebauche avec surépaisseur de 0,20

Exécution B = Ebauche meulée à la cote

Exécution C = Pince terminée selon désir, alésage simple

Exécution D = Pince terminée selon désir, alésage spécial

Ausfuerung A = Rohling mit Uebermass 0,20

Ausfuerung B = Rohling auf Mass geschliffen

Ausfuerung C = Fertige Zange nach Wunsch, einzige Bohrung

Ausfuerung D = Fertige Zange nach Wunsch, spezielle Bohrung

Make A = Blank with oversize 0,20

Make B = Blank milled at size

Make C = Finished collet as wanted, single bore

Make D = Finished collet as wanted, special bore

PINCES TRANSPORTEUR

Lors de la commande d'une pince transporteur, il est impératif de nous communiquer les renseignements suivants:

Type de pince (voir N° dans le tableau des pages suivantes) :_____

Exécution :	**Acier** ☐	**Métal dur** ☐
Extracteur :	**Oui** ☐	**Non** ☐
Appui de la pièce sur extracteur :	**Oui** ☐	**Non** ☐
Longueur de serrage de la pièce dans la pince : _____	**Oui** ☐	**Non** ☐

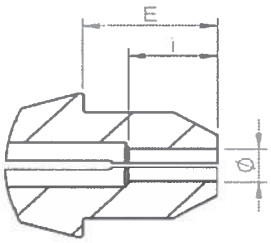

E= _____

i= _____

Ø= _____

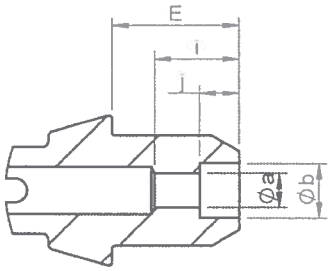

E= _____

i= _____

j= _____

Øa= _____

Øb= _____

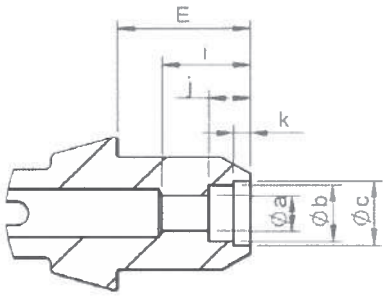

E= _____

i= _____

j= _____

k= _____

Øa= _____

Øb= _____

Øc= _____

PINCES POUR TRANSPORTEURS TORNOS 34-DA
SPANNZANGEN FUER TRANSPORTARM TORNORS 34-DA
COLLETS FOR TORNOS TRANSPORT LEVER 34-DA

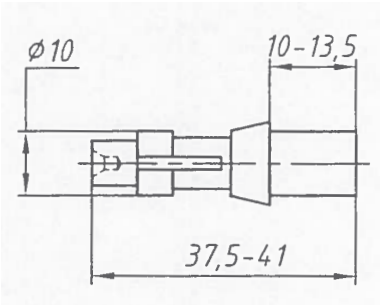

N° de code Bestell Nr Order Nr	Exécution Ausfuerung Make	Prix Frs Preis Price
VO2208.0000	A	
VO2209.0000	B	
VO2210.0000	C	
VO2210.0001	D	

PINCES POUR TRANSPORTEURS TORNOS 34-DA
SPANNZANGEN FUER TRANSPORTARM TORNORS 34-DA
COLLETS FOR TORNOS TRANSPORT LEVER 34-DA

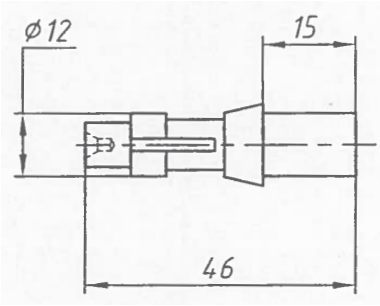

N° de code Bestell Nr Order Nr	Exécution Ausfuerung Make	Prix Frs Preis Price
VO2211.0000	A	
VO2212.0000	B	
VO2213.0000	C	
VO2213.0001	D	

PINCES POUR TRANSPORTEURS TORNOS 14-DA RR-20
SPANNZANGEN FUER TRANSPORTARM TORNOS 14-DA RR-20
COLLETS FOR TORNOS TRANSPORT LEVER 14-DA RR-20

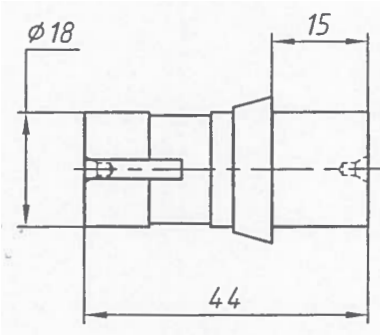

N° de code Bestell Nr Order Nr	Exécution Ausfuerung Make	Prix Frs Preis Price
VO2214.0000	A	
VO2215.0000	B	
VO2216.0000	C	
VO2216.0001	D	

Exécution A = Ebauche avec surépaisseur de 0,20

Exécution B = Ebauche meulée à la cote

Exécution C = Pince terminée selon désir, alésage simple

Exécution D = Pince terminée selon désir, alésage spécial

Ausfuerung A = Rohling mit Uebermass 0,20

Ausfuerung B = Rohling auf Mass geschliffen

Ausfuerung C = Fertige Zange nach Wunsch, einzige Bohrung

Ausfuerung D = Fertige Zange nach Wunsch, spezielle Bohrung

Make A = Blank with oversize 0,20

Make B = Blank milled at size

Make C = Finished collet as wanted, single bore

Make D = Finished collet as wanted, special bore

PIECES POUR COMBINE 3 BR TORNOS 12-U ET 13-Y
TEILE FUER KOMBINIERTEN 3-SPINDLIGEN APPARAT TORNORS 12-U UND 13-Y
PARTS FOR COMBINED 3-SPINDLE ATTACHEMENT TORNOS 12-U AND 13-Y

Pince B-6
Spannzange B-6
Collet B-6

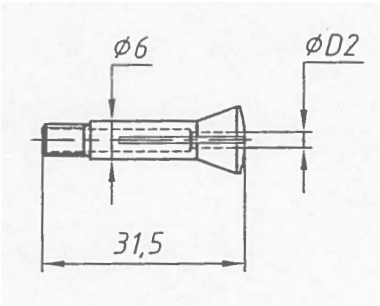

N° de code Bestell Nr Order Nr	Alésage Ø D2 mm Bohrung Bore	Ecarts mm Abstand Distance	Prix Frs Preis Price
VO2220.0000	0,50 - 0,90	0,10 - 010	
VO2220.0001	1,00 - 1,40	0,10 - 010	
VO2220.0002	1,50 - 2,90	0,10 - 010	
VO2220.0003	3,10 - 5,90	0,10 - 010	
VO2220.0004	6,10 - 7,00	0,10 - 010	
VO2221.0000	3,00 - 6,00	0,50 - 050	

Pince B-8
Spannzange B-8
Collet B-8

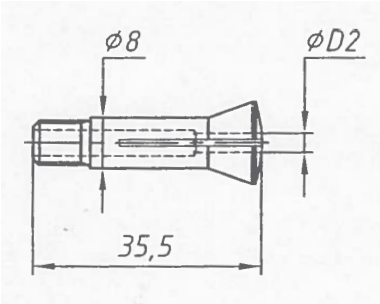

N° de code Bestell Nr Order Nr	Alésage Ø D2 mm Bohrung Bore	Ecarts mm Abstand Distance	Prix Frs Preis Price
VO2222.0000	0,50 - 0,90	0,10 - 010	
VO2222.0001	1,00 - 1,40	0,10 - 010	
VO2222.0002	1,50 - 2,90	0,10 - 010	
VO2222.0003	3,00 - 8,00	0,10 - 010	
VO2223.0000	3,00 - 8,00	0,50 - 050	

Clé pour pince B-6
Schlüssel für Zange B-6
Wrench for collet B-6

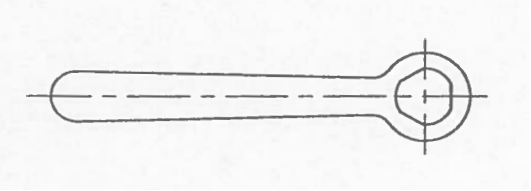

N° de code Bestell Nr Order Nr	Prix Frs Preis Price
VO2226.0000	

Clé pour pince B-8
Schlüssel für Zange B-8
Wrench for collet B-8

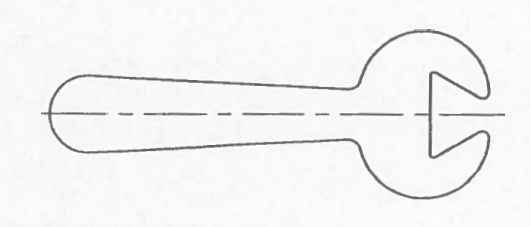

N° de code Bestell Nr Order Nr	Prix Frs Preis Price
VO2227.0000	

PIECES POUR COMBINES 3 BR TORNOS 12-U ET 13-Y
TEILE FUER KOMBINIERTEN 3-SPINDLIGEN APPARAT TORNOS 12-U UND 13-Y
PARTS FOR COMBINED 3-SPINDLE ATTACHEMENT TORNOS 12-U AND 13-Y

Rallonge F-8 pour pince B-6
Verlaengerung F-8 für Zange B-6
Extension F-8 for collet B-6

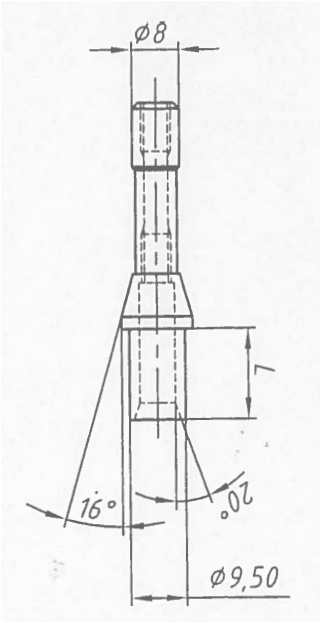

N° de code Bestell Nr Order Nr	L mm	Prix Frs Preis Price
VO2228.1000	10	
VO2228.1250	12,50	
VO2228.1500	15	
VO2228.1750	17,50	
VO2228.2000	20	
VO2228.2250	22,50	
VO2228.2500	25	
VO2228.2750	27,50	
VO2228.3000	30	
VO2228.3250	32,50	
VO2228.3500	35	
VO2228.4000	40	
VO2228.4200	42	

CÔNES
KEGEL
CONES

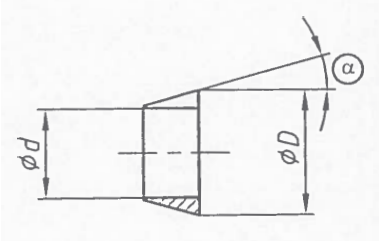

N° de code Bestell Nr Order Nr	Type Typ Type	Ø d mm	Ø D mm	Alpha	Prix Frs Preis Price
VO2229.0710	F7 15°	7	10,5	15°	
VO2229.0711	F7 16°	7	11	16°	
VO2229.0812	F8 16°	8	12	16°	
VO2229.1016	F10 20°	10	16	20°	
VO2229.1218	F12 16°	12	18	16°	
VO2229.1521	F15 16°	15	21	16°	
VO2229.1622	F16 15°	16	22	15°	
VO2229.1621	F16 16°	16	21	16°	
VO2229.2035	F20 15°	20	35	15°	

POUSSETTES TELEBAR TORNOS 9 ET 12 TUBES
STOSS-STANGEN FUER TORNOS TELEBAR MIT 9 UND 12 ROHREN
PUSHRODS FOR TORNOS TELEBAR WITH 9 AND 12 TUBES

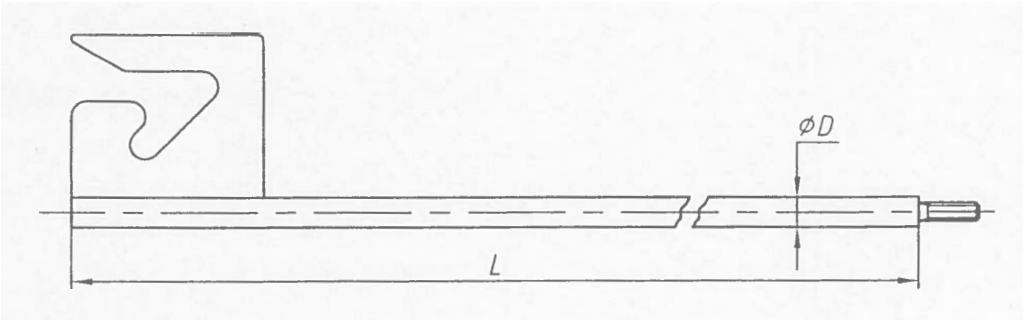

N° de code Bestell Nr Order Nr	Machine TORNOS TORNOS Maschinen TORNOS machines	Type Typ Type	Ø D mm	L mm	Prix Frs Preis Price
VO2230.0000	M-4	12 Tubes	4,50	467	
VO2231.0000	M-7	12 Tubes	5	570	
VO2232.0000	R-10	9 Tubes	7	695	
VO2233.0000	M-7	9 Tubes	7	570	

ENTRETOISES ET CROCHETS TELEBAR TORNOS 9 ET 12 TUBES
ZWISCHENSTUECKE UND HAKEN FUER TORNOS TELEBAR MIT 9 UND 12 ROHREN
DISTANCE PIECES AND HOOKS FOR TORNOS TELEBAR WITH 9 AND 12 TUBES

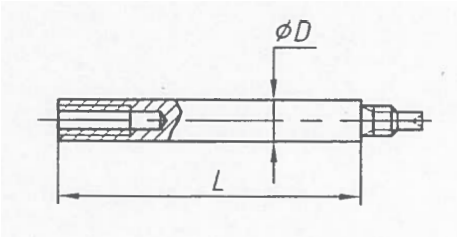

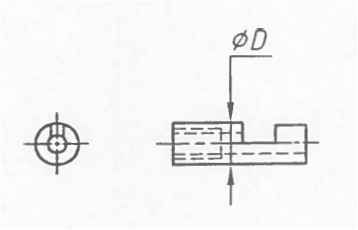

N° de code Bestell Nr Order Nr	Ø D mm	L mm	Prix Frs Preis Price
VO2240.4530	4,50	30	
VO2241.4585	4,50	85	
VO2241.45110	4,50	110	
VO2242.5040	5	40	
VO2243.5070	5	70	
VO2244.5110	5	110	
VO2245.7050	7	50	
VO2246.7110	7	110	

N° de code Bestell Nr Order Nr	Ø D mm	Prix Frs Preis Price
VO2250.0000	4,50	
VO2251.0000	5	
VO2252.0000	7	

BARETTES ENTRAÎNEUSES

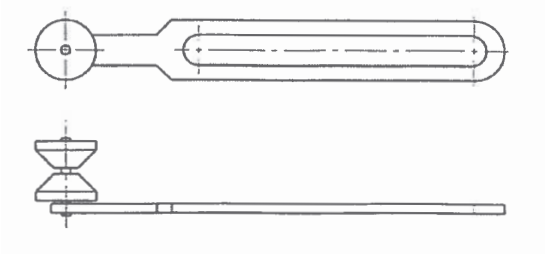

N° de code Bestell Nr Order Nr	Prix Frs Preis Price
VO2261.0000	

ATTACHES TELEBAR TORNOS M-4 12 TUBES CORP 4,50
KLEMMZANGEN FUER TORNOS TELEBAR M-4 MIT 12 ROHREN SCHAFT 4,50
CLAMPING FINGERS FOR TORNOS TELEBAR M-4 WITH 12 TUBES SCHANK 4,50

SERIE 2270

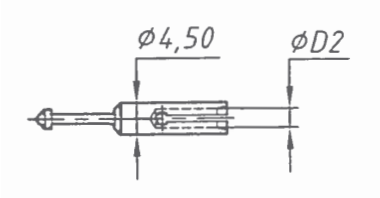

N° de code Bestell Nr Order Nr	Alésage Ø D2 mm Bohrung Bore	Ecarts mm Abstand Distance	Prix Frs Preis Price
VO2271.0000	0,90 - 3,50	0,10 - 010	

ATTACHES TELEBAR TORNOS M-7 12 TUBES CORP 5,50
KLEMMZANGEN FUER TORNOS TELEBAR M-7 MIT 12 ROHREN SCHAFT 5,50
CLAMPING FINGERS FOR TORNOS TELEBAR M-7 WITH 12 TUBES SCHANK 5,50

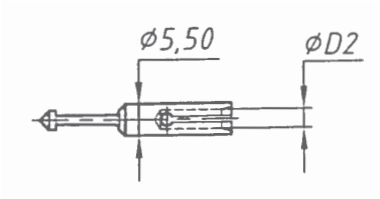

N° de code Bestell Nr Order Nr	Alésage Ø D2 mm Bohrung Bore	Ecarts mm Abstand Distance	Prix Frs Preis Price
VO2273.0000	0,90 - 4,50	0,10 - 010	

ATTACHES TELEBAR TORNOS M-7 12 TUBES CORP 5,50
KLEMMZANGEN FUER TORNOS TELEBAR M-7 MIT 12 ROHREN SCHAFT 5,50
CLAMPING FINGERS FOR TORNOS TELEBAR M-7 WITH 12 TUBES SCHANK 5,50

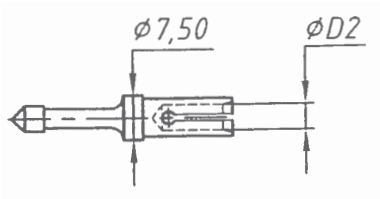

N° de code Bestell Nr Order Nr	Alésage Ø D2 mm Bohrung Bore	Ecarts mm Abstand Distance	Prix Frs Preis Price
VO2275.0000	1,50 - 6,50	0,10 - 010	

POUSSETTES POUR RAVITAILLEURS TORNOS BARBOY
STOSS-STANGEN FUER TORNOR STANGENLADER BARBOY
PUSHRODS FOR TORNOS BARFEEDER BARBOY

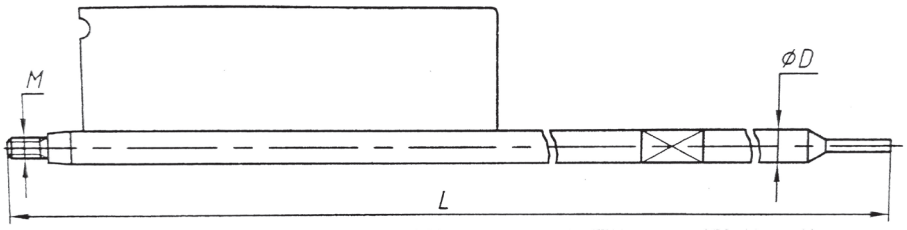

N° de code Bestell Nr Order Nr	Ø D mm	M mm	L mm	Capacité Barboy Ø mm Durchlass Barboy Ø mm Capacity Barboy Ø mm	Prix Frs Preis Price
VO2280	5	M3	373	2 - 4	
VO2282	8	M5	374	2 - 9	
VO2282.1	8	M5	430	8 - G	
VO2283	10	M6	375	7 - 11	
VO2284	12	M6	375	7 - 11	
VO2285	13	M7	376		
VO2285.1	13	M7	420	13 - G	

RALLONGE
VERLAENGERUNG
EXTENSION

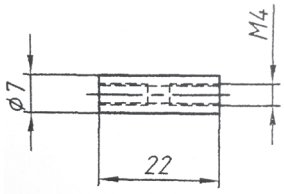

N° de code Bestell Nr Order Nr	Prix Frs Preis Price
VO2164	

TIGES POUR POUSSETTES RAVITAILLEURS TORNOS BARBOY
STANGEN FUER STOSS-STANGEN FUER TORNOR BARBOY
RODS FOR PUSHRODS FOR TORNOS BARBOY

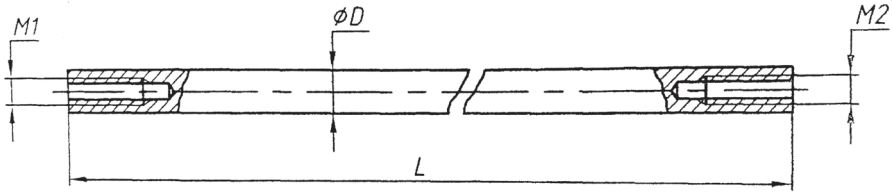

N° de code Bestell Nr Order Nr	Ø D mm	L mm	M1 mm	M2 mm	Prix Frs Preis Price
VO2290	5	742	M3	M3	
VO2291	7	742	M5	M5	
VO2293	8	742	M5	M5	
VO2294	10	742	M6	M6	
VO2295	12	742	M6	M6	
VO2296	13	944	M7	M6	

BECS ACIER ET MÉTAL DUR TORNOS
STAHL UND HARTMETAL-NOCKEN TORNOS
STEEL AND T.C. TOES FOR TORNOS

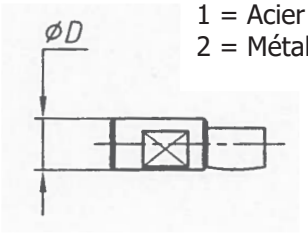

1 = Acier - Stahl - Steel
2 = Métal dur - Hartmetall - Tungsten Carbide

Becs d'avance - Vorschubnocken - Feed toes

N° de code Bestell Nr Order Nr	Appareil Apparat Attachment	Machines TORNOS TORNOS Maschinen TORNOS machines	Matière Material Material	Ø D mm	Prix Frs Preis Price
VO2300.0001	13-PB	M-4	1	6	
VO2300.0002	13-PB	M-4	2	6	
VO2300.0003	13-Y	M-7 R-10	1	8	
VO2300.0004	13-Y	M-7 R-10	2	8	
VO2300.0005	12-CA	R-16 RR-20	1	10	
VO2300.0006	12-CA	R-16 RR-20	2	10	
VO2300.0007		MR-32	1	12	
VO2300.0008		MR-32	2	12	

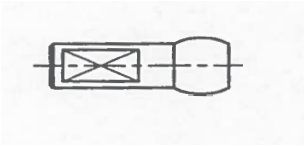

Becs d'embrayage 13-Y
Einschaltnocken 13-Y
Engaging toes 13-Y

N° de code Bestell Nr Order Nr	Matière Material Material	Prix Frs Preis Price
VO2302.0000	1	
VO2303.0000	2	

Becs de levier cliquet 13-Y
Nocken des Klink-Hebels 13-Y
Toes of ratchet lever 13-Y

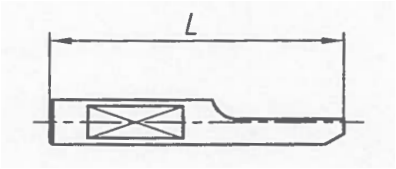

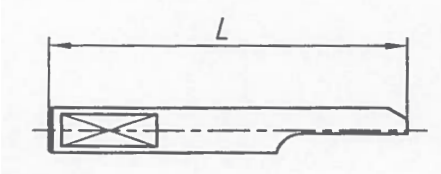

N° de code Bestell Nr Order Nr	Matière Material Material	L mm	Prix Frs Preis Price
VO2360.0000	2	46	
VO2361.0000	2	55	
VO2362.0000	1	46	
VO2363.0000	1	55	

Becs levier d'embrayage 13-Y
Nocken des Kupplungs-Hebels 13-Y
Toes of engaging lever 13-Y

BECS DE NOMBRAGE A TOUCHE METAL DUR TORNOS
SCHALTNOCKEN MIT HARTMETALL-PLAETTCHEN
INDEXING TOES WITH T.C. PADS

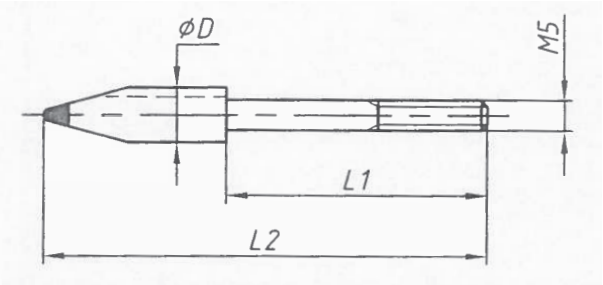

N° de code Bestell Nr Order Nr	Appareil Apparat Attachment	Ø D mm	L 1 mm	L 2 mm	Prix Frs Preis Price
VO2320.0000	RD-7397	9	27	60	
VO2321.0000	12-X / 14-R	9	43	70	

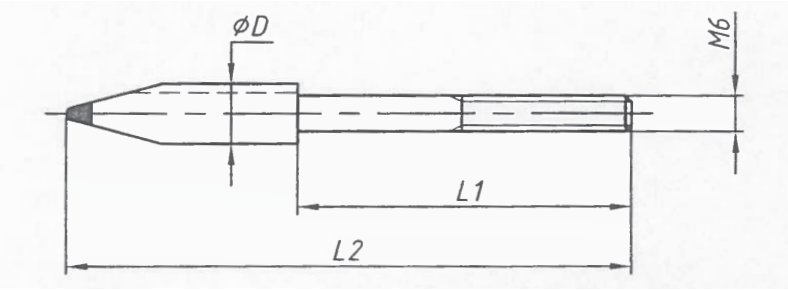

N° de code Bestell Nr Order Nr	Appareil Apparat Attachment	Ø D mm	L 1 mm	L 2 mm	Prix Frs Preis Price
VO2323.0000	13-Y	10	45	82	
VO2324.0000	12-JB	10	48	86	
VO2325.0000	12-U / 13-Y	10	55	93	

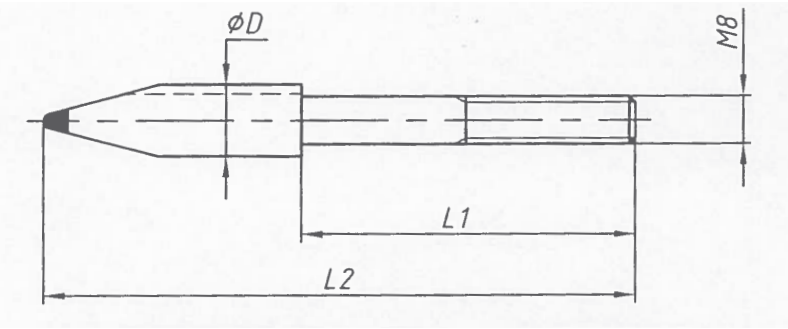

N° de code Bestell Nr Order Nr	Transporteur Transporthebel Transporter	Ø D mm	L 1 mm	L 2 mm	Prix Frs Preis Price
VO2326.0000	M-15	12	55	97	

BECS DE NOMBRAGE A GALET POUR APPAREILS TORNOS
SCHALT-NOCKEN MIT ROLLE FUER TORNOS APPARATE
INDEXING TOES WITH ROLLERS FOR TORNOS ATTACHMENTS

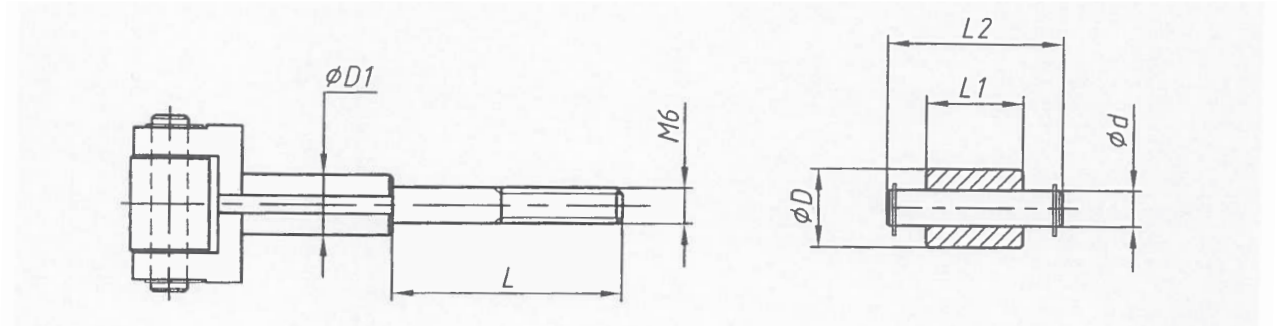

Bec pour MF-273
Nocken für MF-273
Toe for MF-273

N° de code Bestell Nr Order Nr	Appareil Apparat Attachment	Ø D1 mm	L mm	Prix Frs Preis Price
VO2331.0000	MF-273	10	38	

Galet
Rolle
Roller

N° de code Bestell Nr Order Nr	Appareil Apparat Attachment	Ø D mm	Ø d mm	L1 mm	L2 mm	Prix Preis Price
VO2332.0000	MF-273	13	6	16	29	

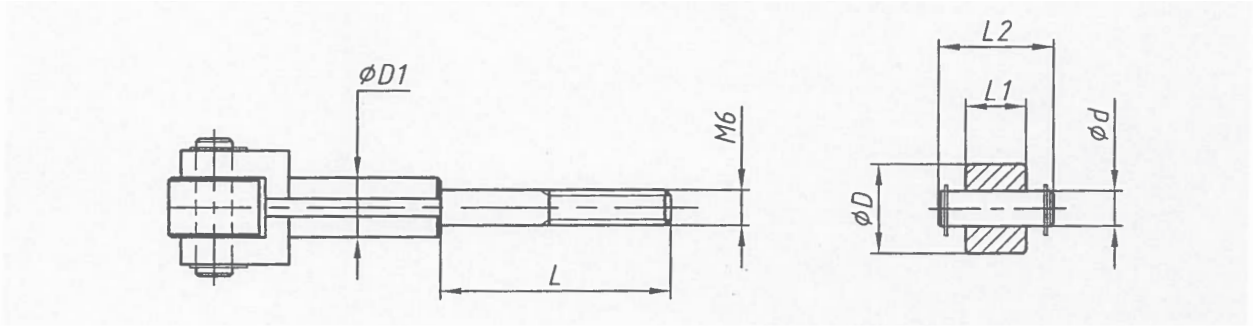

Bec pour 13-Y
Nocken für 13-Y
Toe for 13-Y

N° de code Bestell Nr Order Nr	Appareil Apparat Attachment	Ø D1 mm	L mm	Prix Frs Preis Price
VO2333.0000	13-Y	10	38	

Galet
Rolle
Roller

N° de code Bestell Nr Order Nr	Appareil Apparat Attachment	Ø D mm	Ø d mm	L1 mm	L2 mm	Prix Frs Preis Price
VO2334.0000	13-Y	15	6	10	23	

BECS DE NOMBRAGE A GALET POUR APPAREILS TORNOS
SCHALT-NOCKEN MIT ROLLE FUER TORNOS APPARATE
INDEXING TOES WITH ROLLERS FOR TORNOS ATTACHMENTS

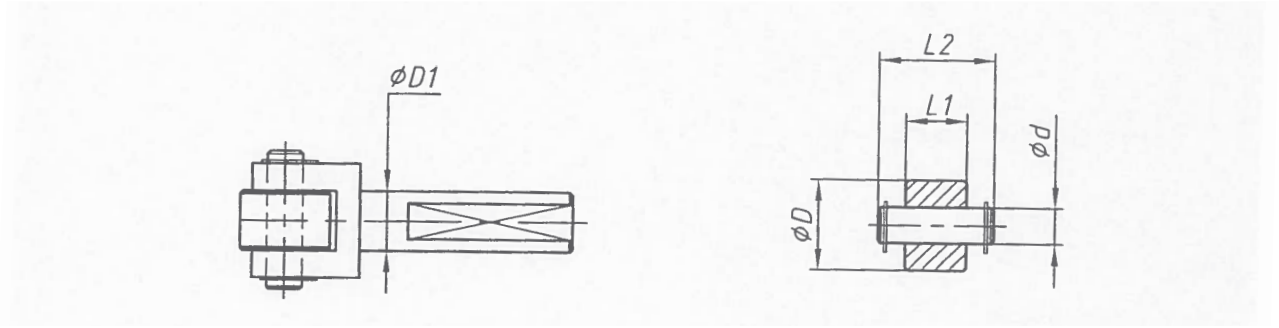

Bec pour 13-Y
Nocken für 13-Y
Toe for 13-Y

N° de code Bestell Nr Order Nr	Appareil Apparat Attachment	Ø D1 mm	Prix Frs Preis Price
VO2333.0010	13-Y	10	

Galet
Rolle
Roller

N° de code Bestell Nr Order Nr	Appareil Apparat Attachment	Ø D mm	Ø d mm	L1 mm	L2 mm	Prix Frs Preis Price
VO2334.0000	13-Y	15	6	10	23	

BECS DE NOMBRAGE A TOUCHE POUR APPAREILS TORNOS
SCHALT-NOCKEN FUER TORNOS APPARATE
INDEXING TOES FOR TORNOS ATTACHMENTS

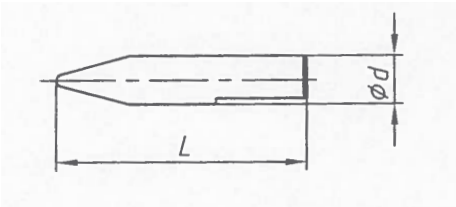

N° de code Bestell Nr Order Nr	Ø d mm	L mm	Prix Frs Preis Price
VO2333.0020	10	55	

BECS DE NOMBRAGE A GALET POUR APPAREILS TORNOS
SCHALT-NOCKEN MIT ROLLE FUER TORNOS APPARATE
INDEXING TOES WITH ROLLERS FOR TORNOS ATTACHMENTS

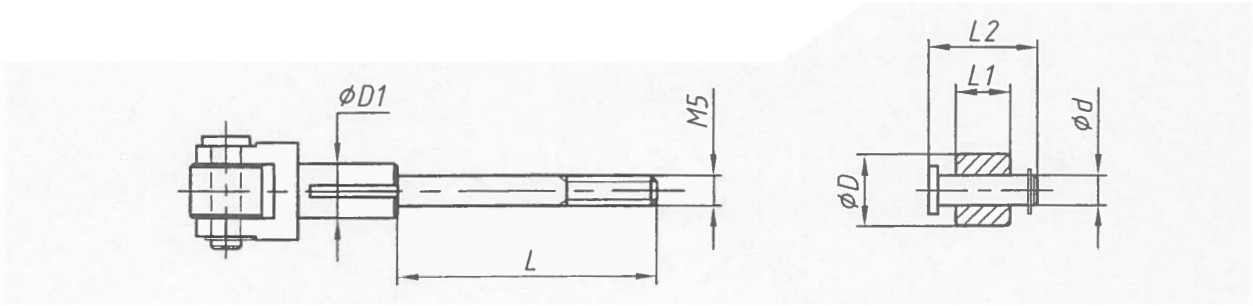

Bec pour 12-X 12-VB 12-CA
Nocken für 12-X 12-VB 12-CA
Toe for 12-X 12-VB 12-CA

N° de code Bestell Nr Order Nr	Appareil Apparat Attachment	Ø D1 mm	L mm	Prix Frs Preis Price
	M-4 12-X			
VO2335.0000	M-7 12-VB	9	43	
	M-7 12-CA			

Galet
Rolle
Roller

N° de code Bestell Nr Order Nr	Appareil Apparat Attachment	Ø D mm	Ø d mm	L1 mm	L2 mm	Prix Frs Preis Price
	M-4 12-X					
VO2336.0000	M-7 12-VB	12	5	9	18	
	M-7 12-CA					

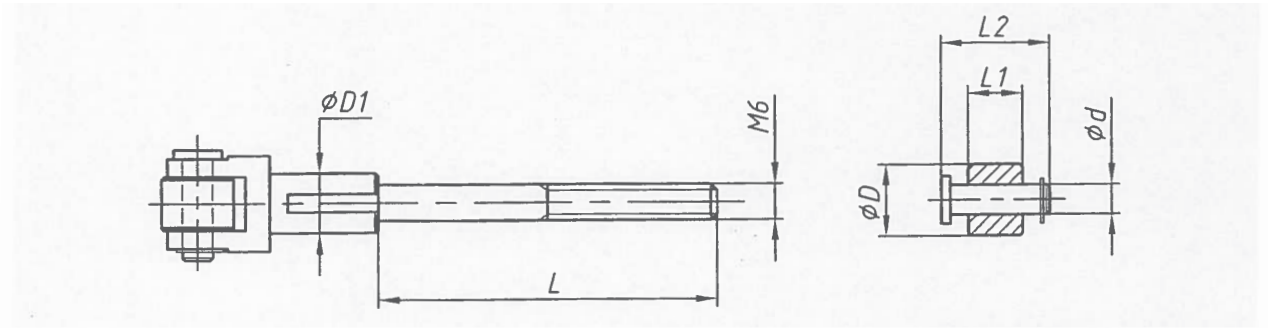

Bec pour 34-DA
Nocken für 34-DA
Toe for 34-DA

N° de code Bestell Nr Order Nr	Appareil Apparat Attachment	Ø D1 mm	L mm	Prix Frs Preis Price
VO2337.0000	34-DA	10	56	

Galet
Rolle
Roller

N° de code Bestell Nr Order Nr	Appareil Apparat Attachment	Ø D mm	Ø d mm	L1 mm	L2 mm	Prix Frs Preis Price
VO2338.0000	34-DA	12	5	9	18	

TOLE D'APPUI POUR FENDEUR UNIVRSEL TORNOS 34-DA
ABSTUETZBLECH FUER UNIVERSAL-SCHLITZAPPARAT TORNOS 34-D
SUPPORT SHEETING FOR UNIVERSAL SLOTTING ATTACHMENT TORNOS 34-D

N° de code Bestell Nr Order Nr	Prix Preis Price
VO2338.0007	

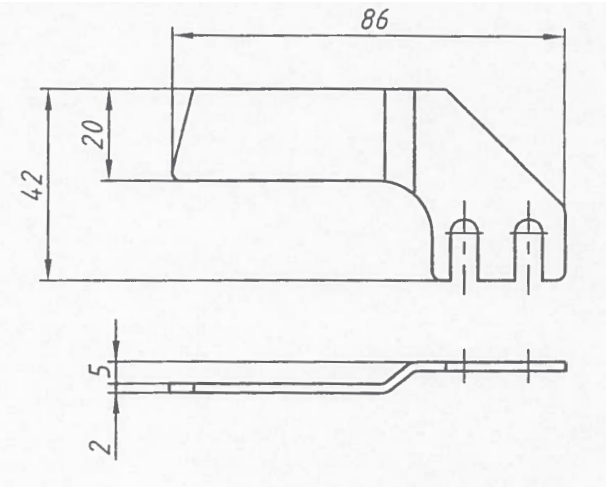

BECS D'APPAREIL
NOCKEN FUR APPARAT
TOES FOR ATTACHMENT

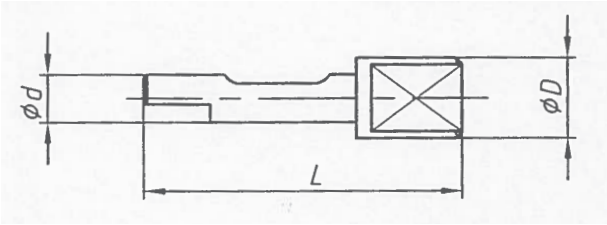

1 = Acier - Stahl - Steel
2 = Métal dur - Hartmetall - Tungsten Carbide

N° de code Bestell Nr Order Nr	Machines TORNOS TORNOS Maschinen TORNOS machines	Matière Material Materiel	Ø D mm	Ø d mm	L1 mm	L2 mm	Prix Frs Preis Price
VO2338.0001	34-BA	M-4	1	10	7	37	
VO2338.0002	34-BA	M-4	2	10	7	37	
VO2338.0003	34-DA	M-7 R-10	1	13,5	8	52,5	
VO2338.0004	34-DA	M-7 R-10	2	13,5	8	52,5	
VO2338.0005	14-BA	R-16 RR-20	1	15,5	10	55	
VO2338.0006	14-BA	R-16 RR-20	2	15,5	10	55	

Bec pour 32-AA
Nocken für 32-AA
Toes for 32-AA

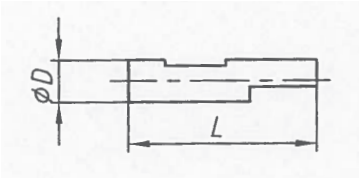

N° de code Bestell Nr Order Nr	Machines TORNOS TORNOS Maschinen TORNOS machines	Matière Material Materiel	Ø D mm	Ø d mm	L mm	Prix Frs Preis Price
VO2338.0010	32-AA	M-7	2	7	31	

BECS DE NOMBRAGE À GALET POUR APPAREILS TORNOS
SCHALT-NOCKEN MIT ROLLE FUER TORNOS APPARAT
INDEXING TOES WITH ROLLER FOR TORNOS ATTACHMENT

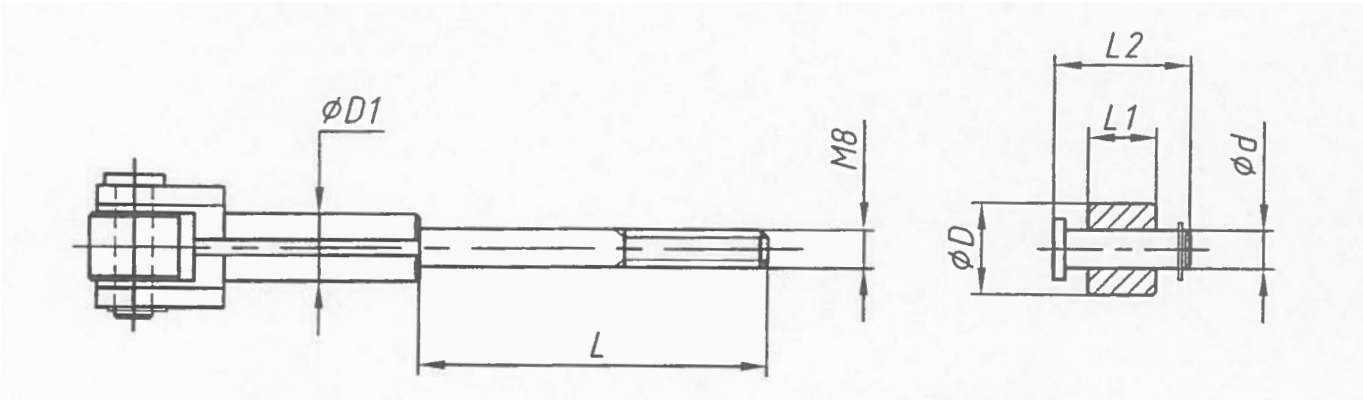

Bec pour combiné R-16 RR-20
Nocken für Kombinierten App. R-16 RR-20
Toe for combined attachment R-16 RR-20

N° de code Bestell Nr Order Nr	Appareil Apparat Attachment	Ø D1 mm	L mm	Prix Frs Preis Price
VO2339.0000	13-CA	14	60	

Galet
Rolle
Roller

N° de code Bestell Nr Order Nr	Appareil Apparat Attachment	Ø D mm	Ø d mm	L1 mm	L2 mm	Prix Frs Preis Price
VO2340.0000	13-CA	18	7	12	26	

BECS ACIER ET MÉTAL DUR TORNOS
NOCKEN AUS STAHL UND HARDMETAL FUER TORNOS
STEEL AND TUNGSTEN CARBIDE TOES FOR TORNOS

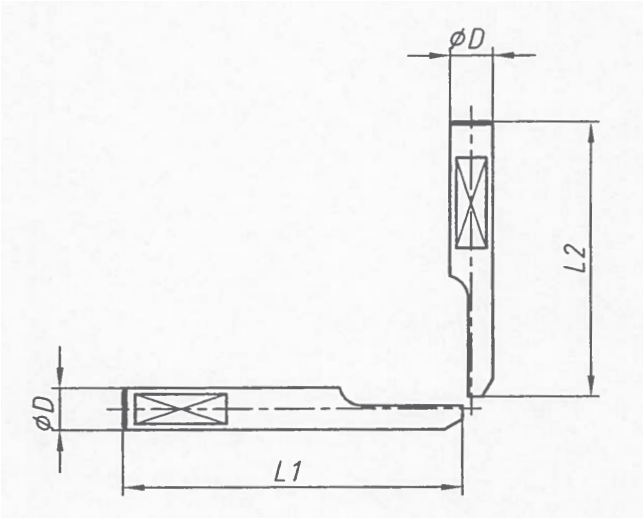

Bec levier d'embrayage
Nocken des Kupplungs-Hebels
Toe of engaging lever

Bec du levier cliquet
Nocken des Klink-Hebels
Toe of ratchet lever

1 = Acier - Stahl - Steel
2 = Métal dur - Hartmetall - Tungsten Carbide

N° de code Bestell Nr Order Nr	Appareil Apparat Attachment	Ø D mm	L1 mm	L2 mm	Matière Material Material	Prix Frs Preis Price
VO2350.0000	Taraudeur M-4	5	30		2	
VO2351.0000	Taraudeur M-4	5		33	2	
VO2352.0000	Combiné M-4	6	37		2	
VO2353.0000	Combiné M-4	6		45	2	
VO2354.0000	13-G	6	40		2	
VO2355.0000	13-G	6		46	2	
VO2356.0000	14-D	6	47		2	
VO2357.0000	14-D	6		54	2	
VO2358.0000	13-OA	7	33		2	
VO2359.0000	13-OA	7		47	2	
VO2360.0000	13-Y	7	46		2	
VO2361.0000	13-Y	7		55	2	
VO2362.0000	13-Y	7	46		1	
VO2363.0000	13-Y	7		55	1	

PIÈCES POUR COMBINÉ 3 BR TORNOS 12-U ET 13-Y
TEILE FUER KOMBINIERTEN 3-SP. APPARAT TORNOS 12-U UND 13-Y
PARTS FOR COMBINED 3-SP ATTACHMENT TORNOS 12-U ET 13-Y

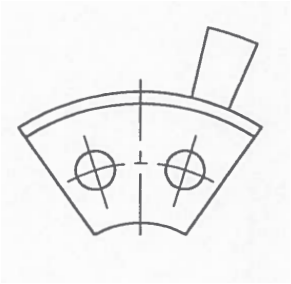

Bec de sûreté P126
Sicherheitsnocken P126
Safety toe P126

N° de code Bestell Nr Order Nr	Prix Frs Preis Price

VO2370.0000

Taquets du bec P133
Nocken P133
Toe P133

N° de code Bestell Nr Order Nr	Prix Frs Preis Price

VO2401.0000

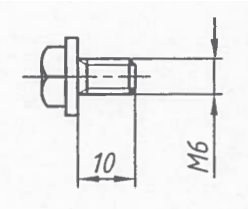

Vis du bec
Nockenschraube
Toe screw

N° de code Bestell Nr Order Nr	Prix Frs Preis Price

VO2416.0000

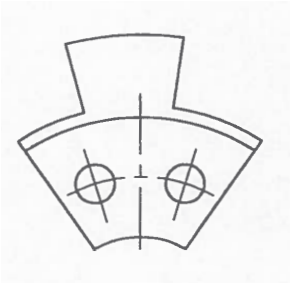

Bec d'embrayage
Einschalt-Nocken
Engaging toe

N° de code Bestell Nr Order Nr	Prix Frs Preis Price

VO2373.0000

Taquets du bec P133
Nocken P133
Toe P133

N° de code Bestell Nr Order Nr	Prix Frs Preis Price

VO2401.0000

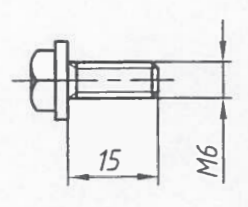

Vis du bec
Nockenschraube
Toe screw

N° de code Bestell Nr Order Nr	Prix Frs Preis Price

VO2406.0000

TAQUETS ET VIS TORNOS
TORNOS NOCKEN UND SCHRAUBEN
TORNOS TOES AND SCREWS

Taquets de nombrage P133
Schalt-Nocken P133
Indexing toes P133

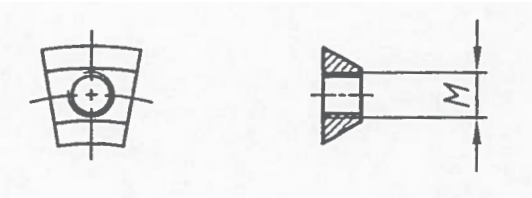

N° de code Bestell Nr Order Nr	Appareil Apparat Attachment	M mm	Prix Frs Preis Price
VO2400.0000	M-4	M5	
VO2401.0000	M-7 MS-7 R-10	M6	
VO2402.0000	R-16	M7	
VO2403.000	RR-20 MR-32 M-28	M8	

Vis pour taquets de nombrage
Schraube für Schaltnocken
Screw for indexing-toe P

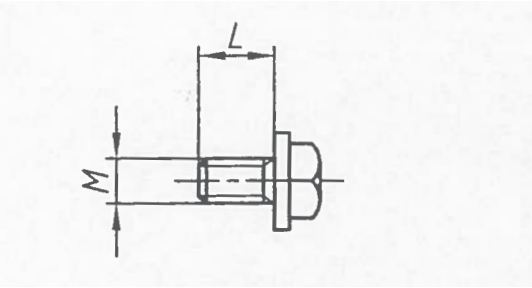

N° de code Bestell Nr Order Nr	Appareil Apparat Attachment	Ø M mm	L mm	Prix Frs Preis Price
VO2404.0000	M-4	M5	14	
VO2405.0000	M-7 MS-7 R-10	M6	13	
VO2406.0000	M-7 MS-7 R-10	M6	15	
VO2407.0000	R-16	M7	17	
VO2408.000	RR-20 MR-32 M-28	M8	20	

TAQUETS ET VIS TORNOS
TORNOS NOCKEN UND SCHRAUBEN
TORNOS TOES AND SCREWS

Taquets de perçage rallongés P134
Verlängerte Bohr-Nocken P134
Extended drilling toes P134

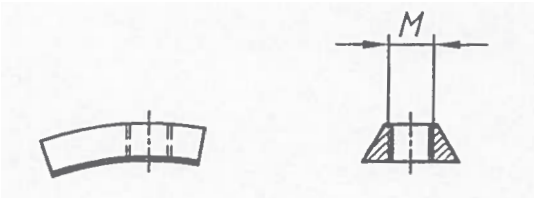

N° de code Bestell Nr Order Nr	Appareil Apparat Attachment	M mm	Prix Frs Preis Price
VO2430.0000	M-7 MS-7 R-10	M6	

Vis pour taquets de perçage rallongés
Schraube für verlängerte Bohrnocken
Screw for extended drilling toe

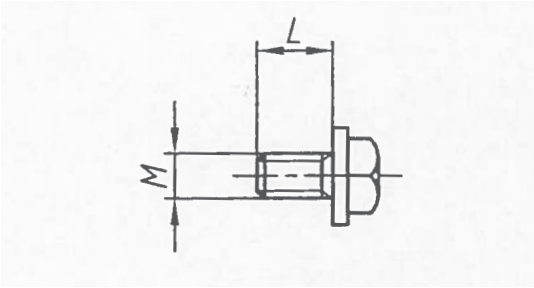

N° de code Bestell Nr Order Nr	Appareil Apparat Attachment	Ø M mm	L mm	Prix Frs Preis Price
VO2431.0000	M-7 MS-7 R-10	M6	10	
VO2432.0000	M-7 MS-7 R-10	M6	11	

TAQUETS ET VIS TORNOS
TORNOS NOCKEN UND SCHRAUBEN
TORNOS TOES AND SCREWS

Taquets de perçage rallongés P134
Verlängerte Bohr-Nocken P134
Extended drilling toes P134

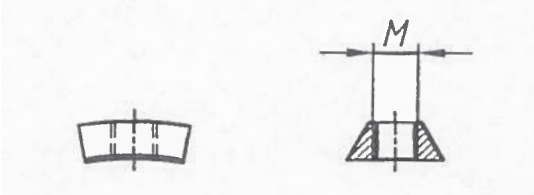

N° de code Bestell Nr Order Nr	Machines TORNOS TORNOS maschinen TORNOS machines	M mm	Prix Frs Preis Price
VO2410.0000	M-4	M5	
VO2411.0000	M-7 MS-7 R-10	M6	
VO2412.0000	R-16	M7	
VO2413.0000	RR-20 MR-32 M-20 M-28	M8	
VO2414.0000	Appareil 34-DA	M6	

Vis pour taquets de perçage
Schraube für Bohr-Nocken
Screw for drilling toe

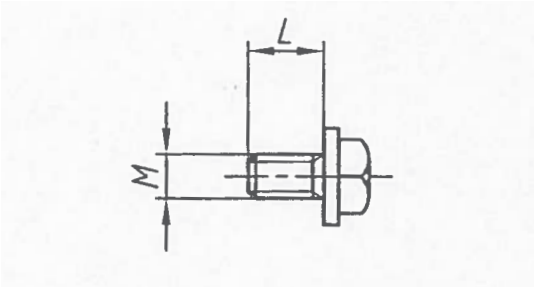

N° de code Bestell Nr Order Nr	Machines TORNOS TORNOS maschinen TORNOS machines	Ø M mm	L mm	Prix Frs Preis Price
VO2415.0000	M-4	M5	8	
VO2416.0000	M-7 MS-7 R-10	M6	10	
VO2417.0000	M-7 MS-7 R-10	M6	11	
VO2418.0000	R-16	M7	12	
VO2419.0000	RR-20 MR-32 M-20 M-28	M8	20	
VO2420.0000	Appareil 34-DA			

PIÈCES POUR TOURS MULTIBROCHES TORNOS
ERSATZTEILE FUER MEHRSPINDEL-AUTOMATEN TORNOS
SPARE PARTS FOR MULTISPINDLE AUTOMATICS TORNOS

POUSSETTES CADDIE
STOSS-STANGEN CADDIE
PUSHRODS CADDIE

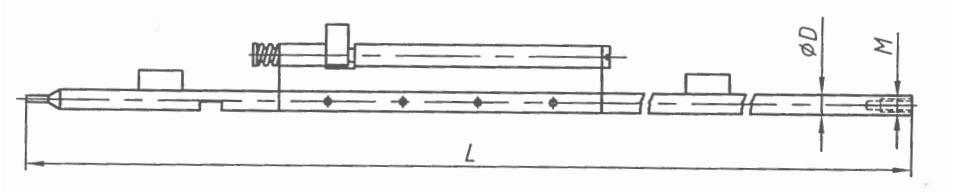

N° de code Bestell Nr Order Nr	Ø D mm	L mm	M mm à gauche Links Left	Capacité Durchlass Capacity	Prix Frs Preis Price
VO5100.0000	8,50	939	M5	Ø 4,00 - 6,50	
VO5101.0000	9,50	927	M6	Ø 6,50 - 8,50	
VO5102.0000	10,50	927	M6	Ø 7,50 - 9,50	
VO5103.0000	12,50	927	M6	Ø 9,50 - 10,50	
VO5104.0000	15	914	M7	Ø 10,50 - 13,50	
VO5105.0000	16,50	914	M8	Ø 13,50 - 16,00	
VO5106.0000	17	914	M8	Ø 13,50 - 16,00	

DRAPEAU CADDIE
STOSS-STANGENFAHNE CADDIE
PUSHROD FLAG CADDIE

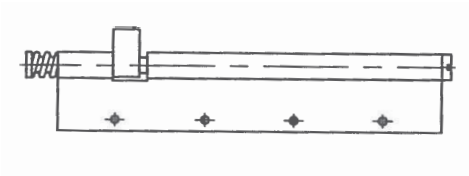

N° de code Bestell Nr Order Nr	Prix Frs Preis Price
VO5107.0000	

RESSORTS DE COMPRESSION CADDIE
DRUCKFEDERN CADDIE
COMPRESSION SPRINGS CADDIE

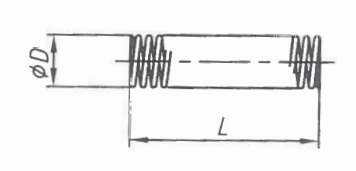

N° de code Bestell Nr Order Nr	Ø D mm	L mm	Prix Frs Preis Price
VO5108.0000	8,50	13	
VO5109.0000	9,50	84	

PIÈCES POUR TOURS MULTIBROCHES TORNOS
TEILE FUER TORNOS MEHRSPINDLER
PARTS FOR MULTISPINDLE TORNOS MACHINES

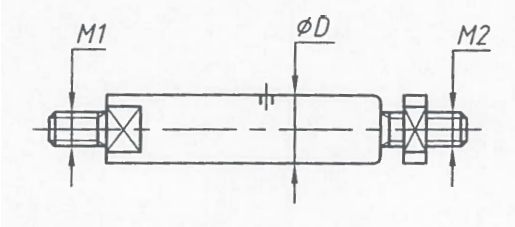

EMBOUTS TOURNANTS POUR RAVITAILLEURS CADDIE
DREHENDE ENDSTUECKE FUER CADDIE STANGENLADER
REVOLVING END-PIECES FOR CADDIE BAR-LOADER

N° de code Bestell Nr Order Nr	Ø D mm	M1 mm	M2 mm à gauche Links Left	Prix Frs Preis Price
VO5110.0000	8,50	M5	M5	
VO5111.0000	9,50	M6	M6	
VO5112.0000	10,50	M6	M6	
VO5113.0000	12,50	M6	M6	
VO5114.0000	15	M7	M6	
VO5115.0000	16,50	M8	M8	
VO5116.0000	17	M8	M8	

PINCES POUR RAVITAILLEURS CADDIE
KLEMMZANGEN FUER CADDIE STANGENLADER
CLAMPING FINGERS FOR CADDIE BAR-LOADER

SERIE 5120

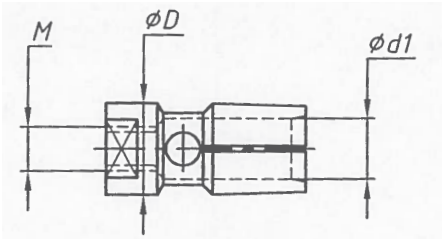

N° de code Bestell Nr Order Nr	Ø D mm	Alésage Ø d1 mm Bohrung Bore	M mm à gauche Links Left	Prix Frs Preis Price
VO5120.0000	8,50	1 - 7,5	M5	
VO5121.0000	9,50	1 - 8,5	M6	
VO5122.0000	10,50	2 - 9,5	M6	
VO5123.0001	12	2 - 11	M6	
VO5123.0000	12,50	2 - 11,5	M6	
VO5124.0000	13,50	2 - 12,5	M6	
VO5125.0000	15	2 - 14	M6	
VO5126.0000	16	3 - 15	M8	
VO5126.0001	16,50	3 - 15.5	M8	
VO5127.0000	17,50	3 - 16,5w	M8	

PIÈCES POUR TOURS MULTIBROCHES TORNOS
ERSATZTEILE FUER MEHRSPINDEL-AUTOMATEN TORNOS
SPARE PARTS FOR MULTISPINDLE AUTOMATICS TORNOS

MACHOIRES POUR PINCES MAITRESSE
BACKEN FUER MUTTERZANGE
JAWS FOR MASTER-COLLET

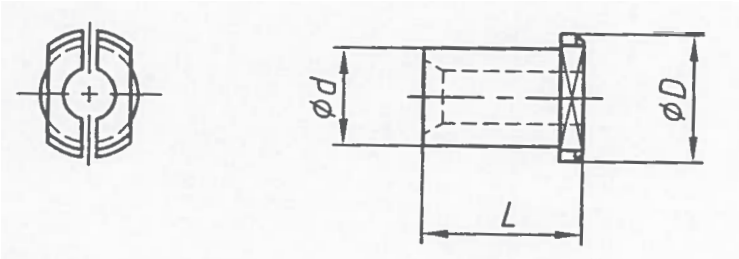

1 = Bronze - Bronze - bronce
2 = Acier - Stahl - Steel

N° de code Bestell Nr Order Nr	Machines TORNOS TORNOS Maschinen TORNOS machines	Ø d mm	Ø D mm	L mm	Matière Material Materiel	Prix Frs Preis Price
VO5151.0000	AS-14	13,5	16	21	1	
VO5151.0001	AS-14	13,5	16	21	2	
VO5151.0002	SAS-16	16,5	20	21	1	
VO5151.0003	SAS-16	16,5	20	21	2	
VO5151.0004	BS-20	21,5	24	26	1	
VO5151.0005	BS-20	21,5	24	26	2	

CLÉ POUR PINCE MAITRESSE A 17,9
SCHLUESSEL FUER MUTTERZANGE A 17,9
WRENCH FOR MASTER-COLLET A 17,9

N° de code Bestell Nr Order Nr	Prix Frs Preis Price
VO5152.0000	

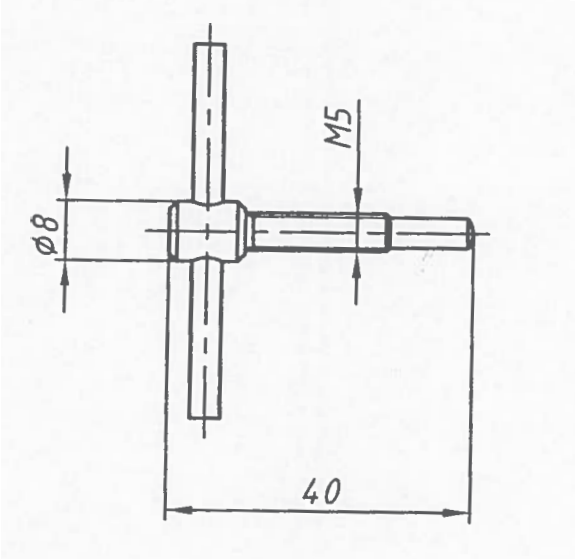

PIÈCES POUR TOURS MULTIBROCHES TORNOS
ERSATZTEILE FUER MEHRSPINDEL-AUTOMATEN TORNOS
SPARE PARTS FOR MULTISPINDLE AUTOMATICS TORNOS

BARILLET AS-14 CHIENS DE SERRAGE ET AXES
SPINDELTROMMEL AS-14 SPANNKNAGEN UND ACHSEN
BARREL AS-14 TOGGLE AND AXLE

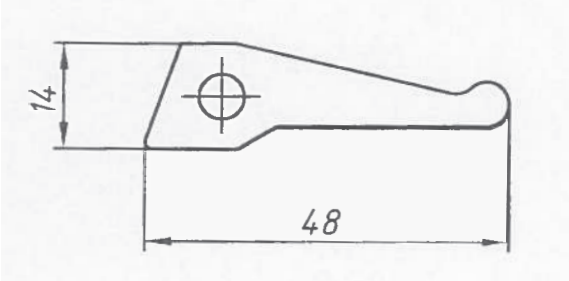

N° de code Bestell Nr Order Nr	Prix Frs Preis Price
VO5160.0000	

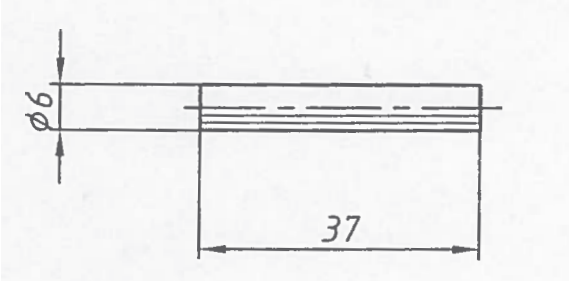

N° de code Bestell Nr Order Nr	Prix Frs Preis Price
VO5161.0000	

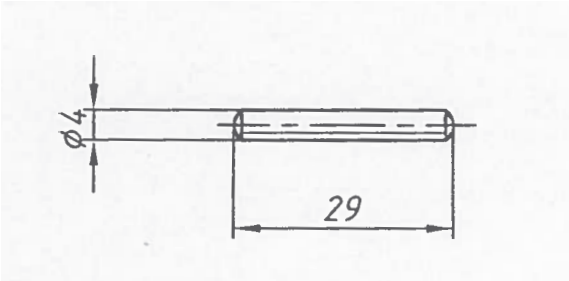

N° de code Bestell Nr Order Nr	Prix Frs Preis Price
VO5162.0000	

GOUPILLE DE SÉCURITÉ AS-14
SICHERHEITSSTIFT AS-14
SECURITY PIN AS-14

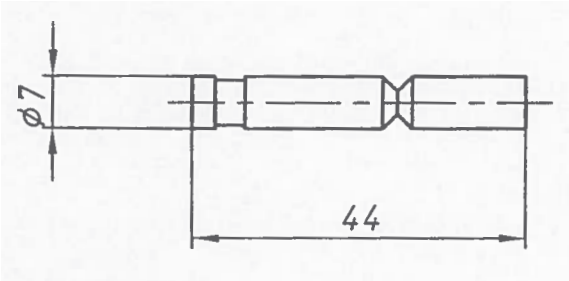

N° de code Bestell Nr Order Nr	Prix Frs Preis Price
VO5163.0000	

PIÈCES POUR TOURS MULTIBROCHES TORNOS
ERSATZTEILE FUER MEHRSPINDEL-AUTOMATEN TORNOS
SPARE PARTS FOR MULTISPINDLE AUTOMATICS TORNOS

TAQUET ET VIS AS-14
NOCKEN UND SCHRAUBE AS-14
TOE AND SCREW AS-14

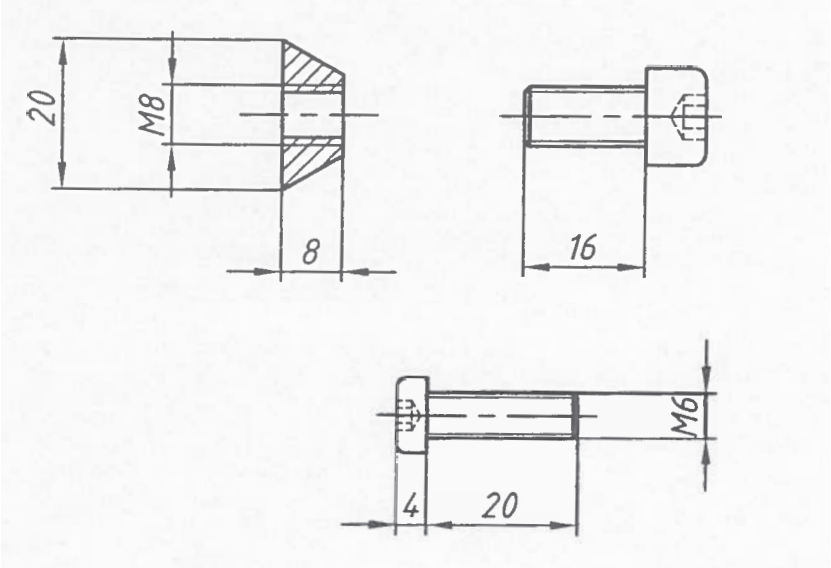

N° de code Bestell Nr Order Nr	Prix Frs Preis Price
VO5170.0000	

N° de code Bestell Nr Order Nr	Prix Frs Preis Price
VO5171.0000	

VIS POUR CADDIE
SCHRAUBE FUER CADDIE
SCREW FOR CADDIE

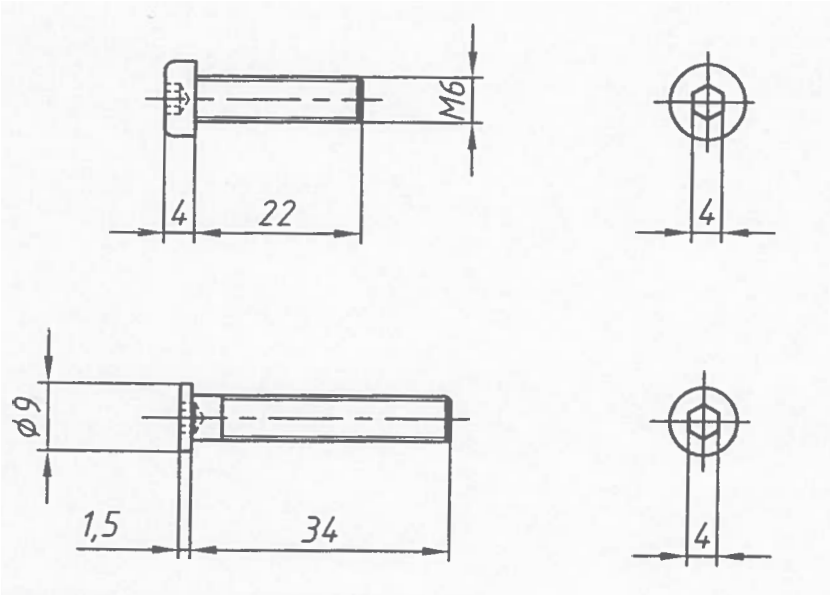

N° de code Bestell Nr Order Nr	Prix Frs Preis Price
VO5172.0000	

N° de code Bestell Nr Order Nr	Prix Frs Preis Price
VO5173.0000	

PINCES POUR RAVITAILLEURS
ZANGEN FUER STANGENLADER
COLLETS FOR BARLOADER

Pince courte
Kurze Zange
Short collet

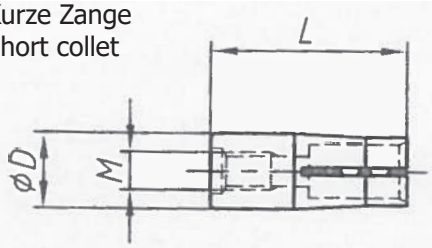

Pince longue
Lange Zange
Long collet

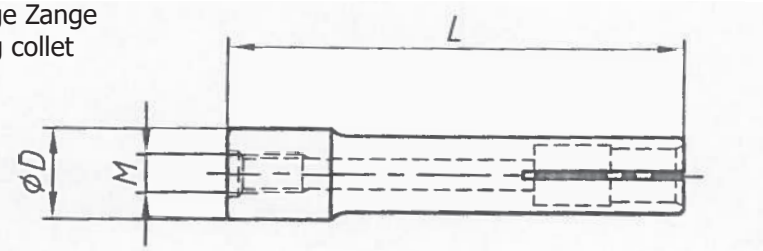

MULTIBAR BECHLER

N° de code Bestell Nr Order Nr	Type Typ Type	Ø D mm	L mm	M mm	Prix Frs Preis Price
VO6100.0000	320	4,5	22	M2,5	
VO6101.0000	3000-H	5	22	M3	
VO6102.0000	65-5,5	5,5	22	M3,5	
VO6103.0000	65 / 73	7	22	M4	
VO6104.0000	65 / 73	10	26	M5	
VO6105.0000	65 / 73	12	26	M5	
VO6106.0000	12 longue	12	60	M5	
VO6108.0000	16 courte	16	30	M6	
VO6109.0000	16 longue	16	60	M6	
VO6110.0000	20 courte	20	30	M8x1	
VO6111.0000	20 longue	20	60	M8x1	

EMBOUTS TOURNANTS SIMPLES POUR POUSSE-BARRES
EINFACHE DREHENDE ENDSTUECKE FUER STOSS-STANGEN
SIMPLE REVOLVING END-PIECES FOR PUSHRODS

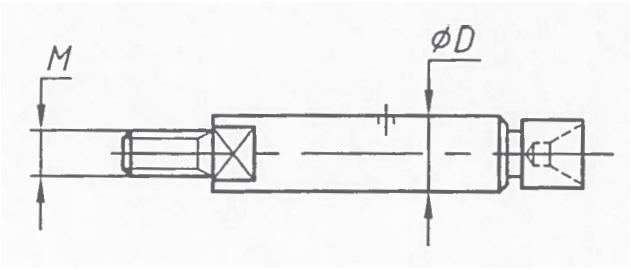

N° de code Bestell Nr Order Nr	Ø D mm	M mm	Prix Frs Preis Price
VO1150.0000	4,50	M 3,5	
VO1151.0000	7	M 5	
VO1152.0000	10	M 6	
VO1153.0000	12	M 6	
VO1154.0000	14	M 8	
VO1155.0000	16	M 10	
VO1156.0000	20	M 10	
VO1157.0000	25	M 12	

Autres dimensions sur demande
Weitere Masse auf verlangen
Other sizes on request

PIÈCES POUR TRANSPORTEUR BECHLER
ZANGEN FUER TRANSPORTER BECHLER
COLLETS FOR TRANSPORTING ARM BECHLER

Ebauche type AR-10 625
Rohling Typ AR-10 625
Blank type AR-10 625

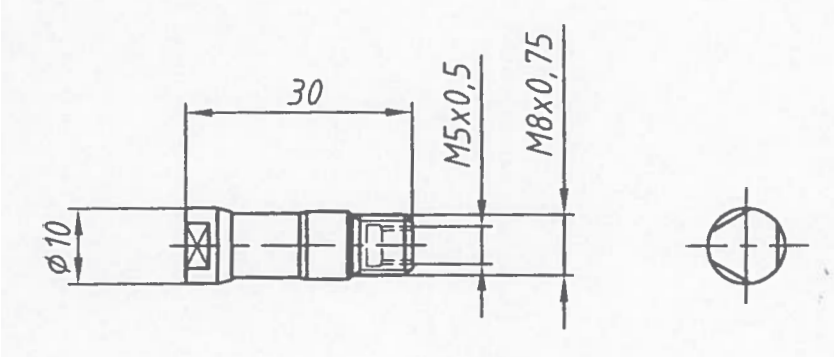

N° de code Bestell Nr Order Nr	Prix Frs Preis Price
VO6126.0000	

Finition
Fertiger Teil
Finished part

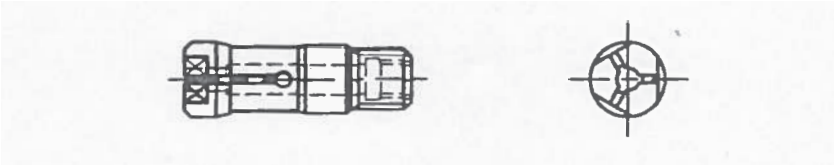

N° de code Bestell Nr Order Nr	Prix Frs Preis Price
VO6127.0000	

BECS DE SÉCURITÉ POUR TRANSPORTEUR BECHLER
SICHERHEITS-NOCKEN FUER BECHLER TRANSPORTER
SAFETY TOES FOR BECHLER TRANSPORTING ARM

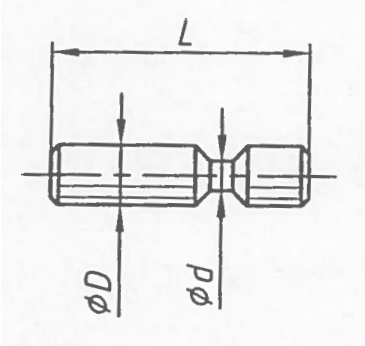

N° de code Bestell Nr Order Nr	Ø D mm	M mm	Ø d mm	Prix Frs Preis Price
VO6128.0000	8	34	4	
VO6129.0000	8	34	4,5	
VO6130.0000	10	35	4	

EMBOUTS TOURNANTS POUR MULTIBAR BECHLER
DREHENDES ENDSTUECKE FUER MULTIBAR BECHLER
REVOLVING END-PIECES FOR MULTIBAR BECHLER

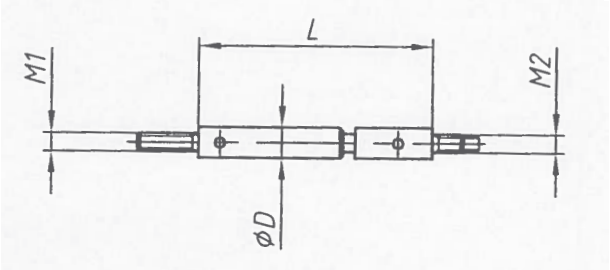

N° de code Bestell Nr Order Nr	Ø D mm	L mm	M1 mm	M2 mm	Multibar	Prix Frs Preis Price
VO6140.0000	4,5	37,5	M3	M2,5	320 / 65	
VO6141.0000	5	58,5	M3,5	M3	3000-H / 73	
VO6142.0000	5,5	37,5	M4	M3,5	5,5 / 65	

EMBOUTS TOURNANTS POUR MULTIBAR BECHLER
DREHENDES ENDSTUECKE FUER MULTIBAR BECHLER
REVOLVING END-PIECES FOR MULTIBAR BECHLER

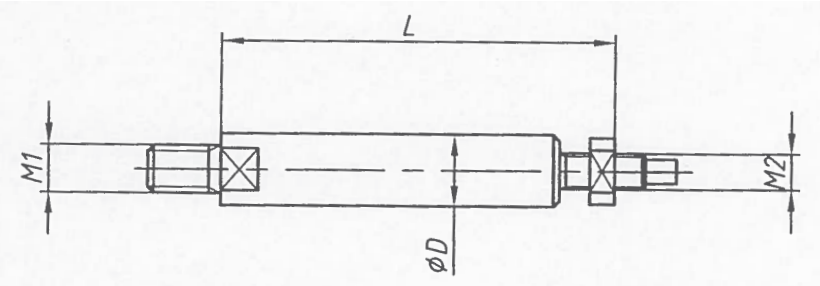

N° de code Bestell Nr Order Nr	Ø D mm	L mm	M1 mm	M2 mm	Multibar	Prix Frs Preis Price
VO6143.0000	7	38,5	M5	M4	7 Type 65 court	
VO6144.0000	7	61	M5	M4	3000/7 Type 73 long	
VO6145.0000	10	59	M6	M5	10 Type 65 court	
VO6146.0000	10	75	M6	M5	3000/10 Type 73 long	
VO6147.0000	12	64	M8 / M6	M5	12 Type 65 court BR - 3000/12 Type 73 BR	
VO6148.0000	12	94	M8 / M6	M5	12 Type 65 court BR - 3000/12 Type 73 AR	
VO6151.0000	13	64	M8 / M6	M6	3000/13 Type 73 BR	
VO6152.0000	13	94	M8 / M6	M6	3000/13 Type 73 AR	
VO6153.0000	16	84	M12	M6	16	
VO6154.0000	20	84	M16	M8x1	20	

POUSSETTES MULTIBAR A CORDE TYPE 65 POUR TOURS AUTOMATIQUES BECHLER
MULTIBAR STOSS-STANGEN MIT SAITE TYP 65 FUER BECHLER AUTOMATEN
MULTIBAR PUSHRODS WITH CORD TYPE 65 FOR BECHLER AUTOMATICS

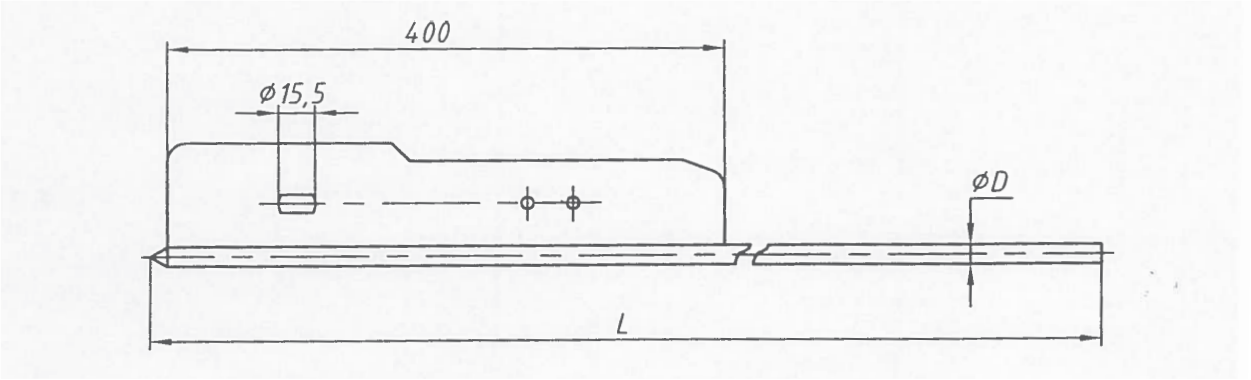

N° de code Bestell Nr Order Nr	Ø D mm	L mm	Prix Frs Preis Price
VO6180.0000	4,50	1033	
VO6181.0000	5,50	1033	
VO6182.0000	7	980	
VO6183.0000	7	1028	
VO6184.0000	10	948	
VO6185.0000	10	1008	

POUSSETTES MULTIBAR A CORDE TYPE 65 POUR TOURS AUTOMATIQUES BECHLER/PETERMANN
MULTIBAR STOSS-STANGEN MIT SAITE TYP 65 FUER BECHLER/PETERMANN AUTOMATEN
MULTIBAR PUSHRODS WITH CORD TYPE 65 FOR BECHLER/PETERMANN AUTOMATICS

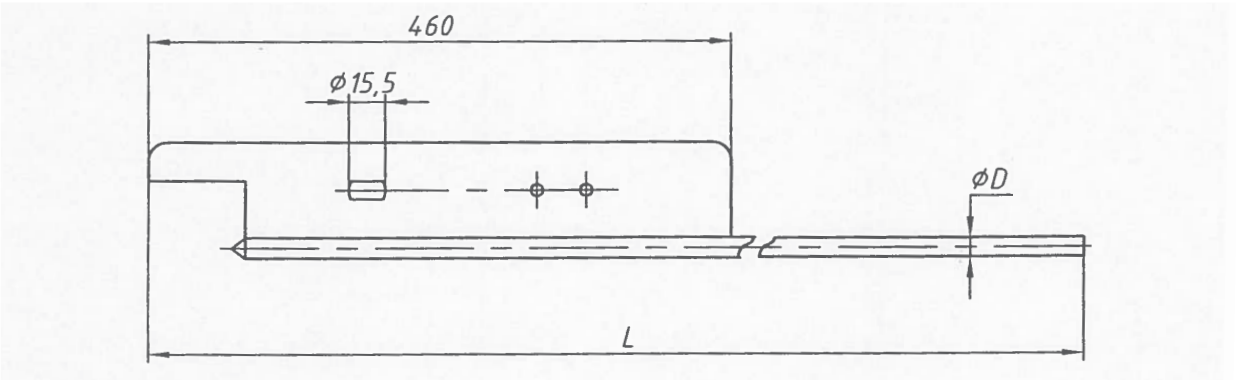

N° de code Bestell Nr Order Nr	Ø D mm	L mm	Prix Frs Preis Price
VO6186.0000	7	1303	
VO6187.0000	10	1278	

POUSSETTES MULTIBAR A CHAINE TYPE 65 POUR TOURS AUTOMATIQUES BECHLER
MULTIBAR STOSS-STANGEN MIT KETTE TYP 65 FUER BECHLER AUTOMATEN
MULTIBAR PUSHRODS WITH CHAIN TYPE 65 FOR BECHLER AUTOMATICS

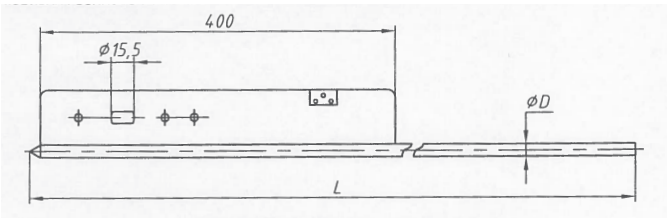

N° de code Bestell Nr Order Nr	Ø D mm	L mm	Prix Frs Preis Price
VO6188.0000	4,50	1033	
VO6189.0000	5,50	1033	
VO6190.0000	7	1018	
VO6191.0000	7	1028	
VO6192.0000	7	1305	
VO6193.0000	10	1018	
VO6194.0000	16	1266	
VO6195.0000	20	1273	

POUSSETTES MULTIBAR POUR TOURS AUTOMATIQUES BECHLER AR ET BR
MULTIBAR STOSS-STANGEN FUER BECHLER AUTOMATEN AR UND BR
MULTIBAR PUSHRODS FOR BECHLER AUTOMATICS AR AND BR

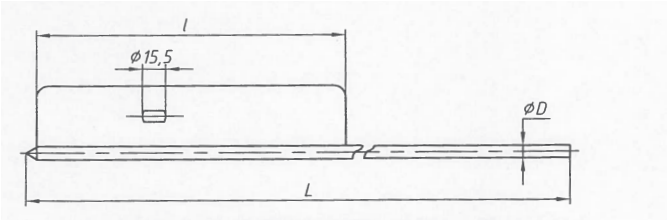

N° de code Bestell Nr Order Nr	Machines BECHLER BECHLER Maschinen BECHLER machines	Ø D mm	l mm	L mm	Prix Frs Preis Price
VO6200.0000	AR	5	160	733	
VO6201.0000	BR	5	200	917	
VO6202.0000	AR	7	160	753	
VO6203.0000	AR	7	160	965	
VO6203.0001	BR	7	220	965	
VO6204.0000	AR	7	160	980	
VO6205.0000	AR	10	160	712	
VO6206.0000	BR	10	220	948	
VO6207.0000	BR	12	220	980	
VO6208.0000	AR	12	160	712	
VO6209.0000	BR	20	220	925	

CHAINES ET RACCORDS POUR BECHLER
KETTEN UND VERBINDUNGEN FUER BECHLER
CHAINS AND CONNECTION LINKS FOR BECHLER

1 = Chaîne - Kette - Chain
2 = Raccord - Verbindung - Connector

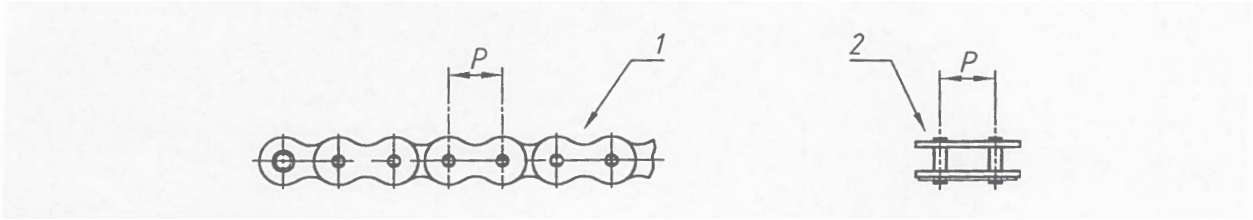

N° de code Bestell Nr Order Nr	Type	Chaîne Kette Chain	P mm	Prix Frs Preis Price
VO6210.0000	Multibar 65	6	1	
VO6211.0000	Multibar 73 / 3000 H	8	1	
VO6212.0000	Multibar 65	6	2	
VO6213.0000	Multibar 73 / 3000 H	8	2	

POUSSETTES SIMPLES POUR TOURS AUTOMATIQUES BECHLER
EINFACHE STOSS-STANGEN FUER LANGDREHAUTOMATEN BECHLER
SIMPLE PUSHRODS FOR AUTOMATICS BECHLER

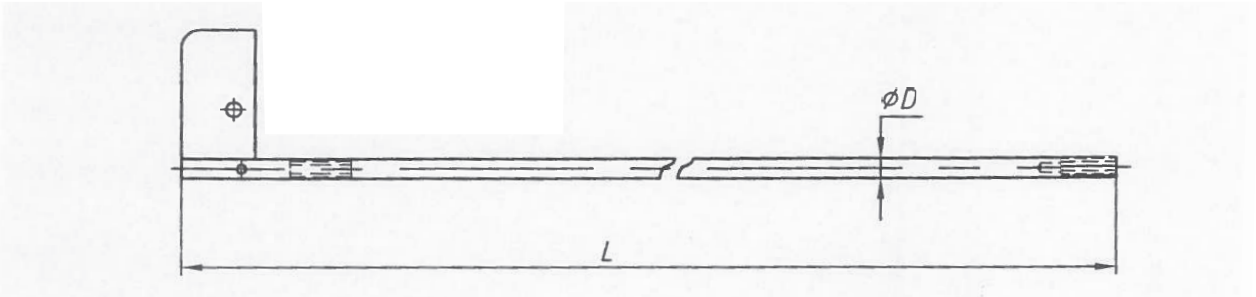

N° de code Bestell Nr Order Nr	Machines BECHLER BECHLER Maschinen BECHLER machines	Ø D mm	L mm	Prix Frs Preis Price
VO6215.0000	AS-4	4,50	800	
VO6216.0000	AS-7	6,50	800	
VO6217.0000	AR-10	10	800	
VO6218.0000	BE-12	12	1060	

GOUPILLES DE SÉCURITÉ BECHLER
SICHERUNGSSTIFTE BECHLER
LOCKING PINS BECHLER

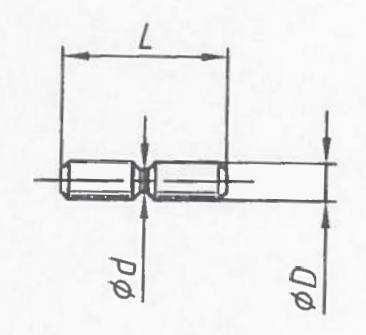

N° de code Bestell Nr Order Nr	Machines Maschinen Machines	Ø D mm	L mm	Ø d mm	Prix Frs Preis Price
VO6220.0000	AS / AR	4	19	2,10	
VO6220.0001	AS / AR	4	19	2,40	
VO6221.0000	B / BR	5	23	3,50	

DRAPEAU INTERCHANGEABLE BECHLER B ET BR-20
AUSWECHSELBARE FAHNE BECHLER B UND BR-20
CHANGEABLE FLAG BECHLER B AND BR-20

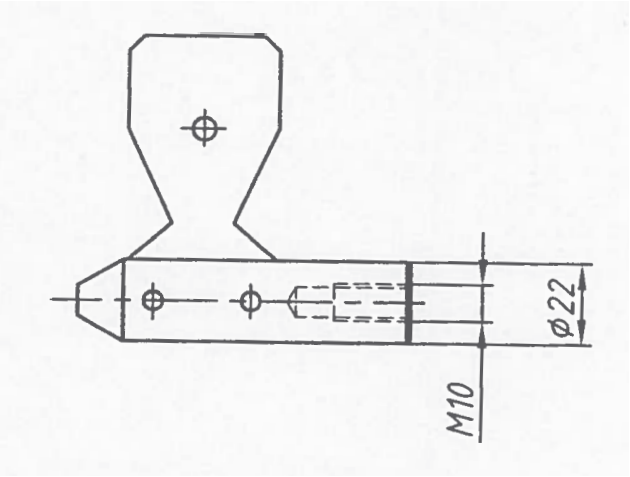

N° de code Bestell Nr Order Nr	Prix Frs Preis Price
VO6223.0000	

POUSSETTES POUR RAVITAILLEURS BECHET
STOSS-STANGEN FUER BECHET STANGENLADER
PUSHRODS FOR BECHET BARLOADER

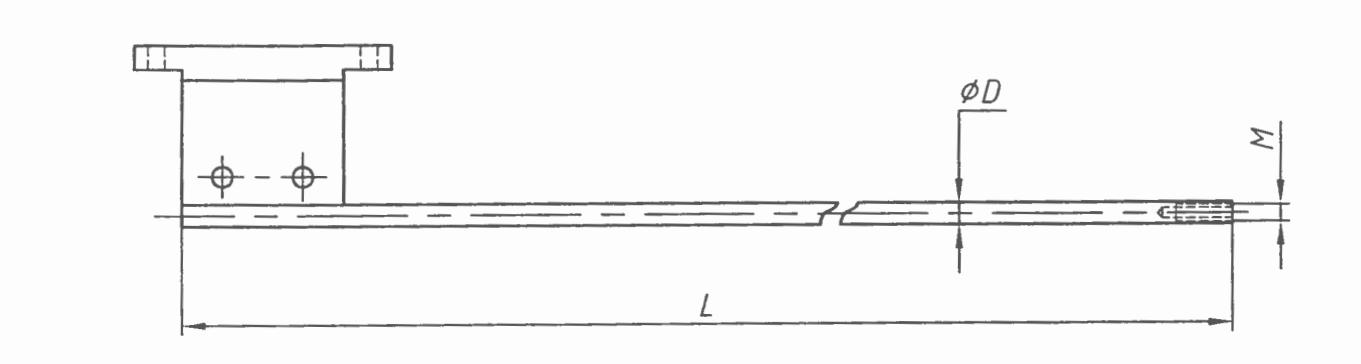

N° de code Bestell Nr Order Nr	Ø D mm	L mm	M mm	Embouts Endstück End-piece	Prix Frs Preis Price
VO8120.0000	5	923	M3,5	Bechler 3000-H	
VO8122.0000	7	881	M5	Bechler ou FMB 7	
VO8123.0000	7	916	M5	Bechler 7 long	
VO8124.0000	10	838,5	M7	Bechler ou FMB 10	
VO8125.0000	10	892,5	M6	Bechler 10 long	
VO8126.0000	12	838	M8	Bechler ou FMB 12	
VO8127.0000	12	910	M8	Bechler 12	
VO8128.0000	15	839	M10	Bechler ou FMB 15	
VO8129.0000	15	895	M7	Tornobar	
VO8130.0000	20	787	M14	Béchet ou FMB 20	
VO8131.0000	20	885	M16	Bechler 20	

DRAPEAUX POUR POUSSETTE BECHET
FAHNEN FUER BECHET STOSS-STANGE
FLAGS FOR BECHET PUSHROD

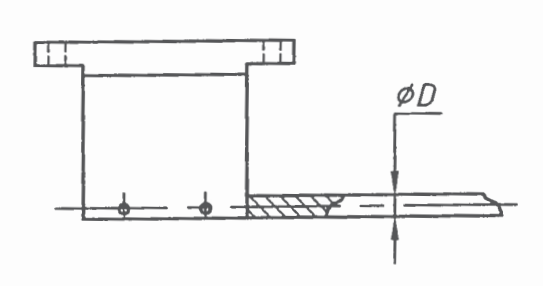

N° de code Bestell Nr Order Nr	Ø D mm	Prix Frs Preis Price
VO8132.0000	7	
VO8133.0000	10	
VO8134.0000	12	
VO8135.0000	15	
VO8136.0000	20	

EMBOUTS TOURNANTS POUR CHARGEURS BECHET
DREHENDE ENDSTUECKE FUER BECHET STANGENLADER
REVOLVING END-PIECES FOR BECHET BARLOADER

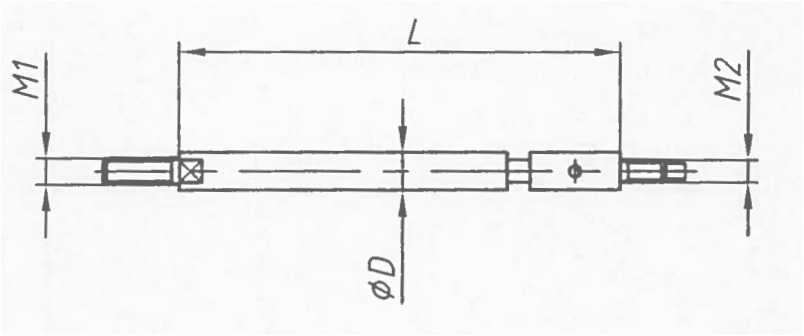

N° de code Bestell Nr Order Nr	Type de chargeur Typ von Stangenlager Type for barloader	Ø D mm	L mm	M1 mm	M2 mm	Prix Frs Preis Price
VO8140.0000	Canal Ø 5	5	58,5	M3,5	M3	
VO8141.0000	Canal Ø 7	7	78,5	M5	M5	

EMBOUTS TOURNANTS POUR CHARGEURS BECHET
DREHENDE ENDSTUECKE FUER BECHET STANGENLADER
REVOLVING END-PIECES FOR BECHET BARLOADER

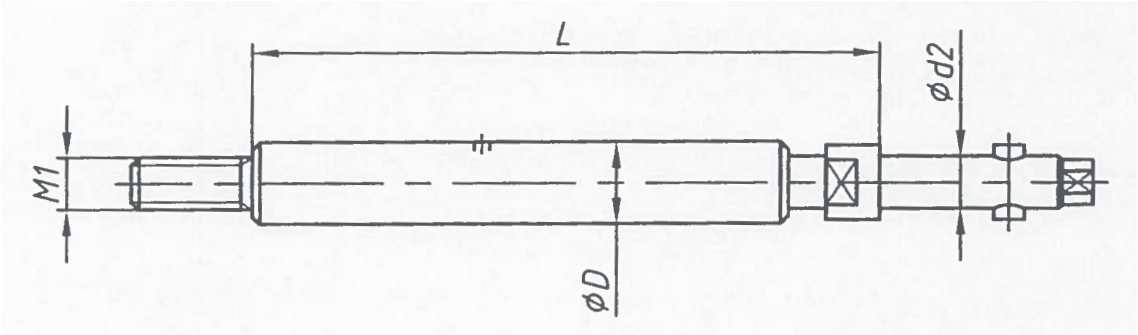

N° de code Bestell Nr Order Nr	Type de chargeur Typ von Stangenlager Type for barloader	Ø D mm	L mm	M1 mm	M2 mm	Prix Frs Preis Price
VO8142.0000	Canal Ø 10	10	116	M7	7	
VO8143.0000	Canal Ø 12	12	116	M8	8	
VO8144.0000	Canal Ø 15	15	116	M10	11	
VO8145.0000	Canal Ø 20	20	148	M14	14	
VO8146.0000	Canal Ø 32	30	124	M24	M18	

PINCES POUR RAVITAILLEURS
ZANGEN FUER STANGENLADER
COLLETS FOR BARLOADER

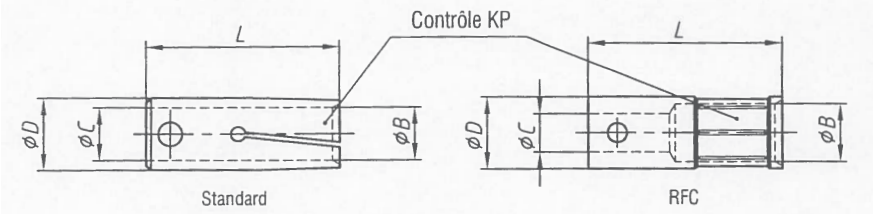

FMB - TRAUB - HAGENUK - IEMCA - ROBOBAR - LNS - SAMECA - MINISPRINT - MINITURBO

		Standard	RFC				
N° de code Bestell Nr Order Nr	Ø D mm	Alésage Bohrung Ø B mm Bore	Alésage Bohrung Ø B mm Bore	Ecarts Abstand mm Distance	Ø C mm	L mm	Prix Preis Price
VO9100.0000 - 0001	7	2 - 5,5	5,6 - 6	0,10 - 0,10	M5	37	
VO9101.0000 - 0001	10	3 - 8	8,1 - 8,5	0,10 - 0,10	7	40	
VO9102.0000 - 0001	12	4 - 10	10,1 - 10,5	0,10 - 0,10	8	40	
VO9103.0000 - 0001	15	7 - 13	13,1 - 13 5	0,10 - 0,10	11	40	
VO9104.0000 - 0001	16	8 - 14	14,1 - 14,5	0,10 - 0,10	11	40	
VO9105.0000 - 0001	18	8 - 15,5	16,6 - 16	0,10 - 0,10	11	40	
VO9106.0000 - 0001	20	10 - 17,5	17,6 - 18	0,10 - 0,10	14	65	
VO9107.0000 - 0001	25	15 - 22,5	22,6 - 23	0,10 - 0,10	20	65	
VO9108.0000 - 0001	30	20 - 27,5	27,6 - 28	0,10 - 0,10	20	65	
VO9109.0000 - 0001	32	20 - 29	29,1 - 30	0,10 - 0,10	20	65	
VO9110.0000 - 0001	34	20 - 31	31,1 - 32	0,10 - 0,10	20	90	
VO9111.0000 - 0001	36	20 - 33	33,1 - 34	0,10 - 0,10	20	90	
VO9112.0000 - 0001	38	20 - 35	35,1 - 36	0,10 - 0,10	20	90	
VO9113.0000 - 0001	40	20 - 37	37,1 - 38	0,10 - 0,10	20	90	
VO9114.0000 - 0001	42	20 - 39	39,1 - 40	0,10 - 0,10	20	90	

Dimensions spéciales - Spezial Ausmass - Special sizes

VO9115.0000 - 0001	5	1,5 - 4		0,10 - 0,10	M4	37	
VO9117.0000 - 0001	13	4 - 11	11,1 - 11,5	0,10 - 0,10	8	40	
VO9118.0000 - 0001	14	5 - 12	12,1 - 12,5	0,10 - 0,10	8	40	
VO9119.0000 - 0001	17	8 - 15	15,1 - 15,5	0,10 - 0,10	11	40	
VO9120.0000 - 0001	19	8 - 16,5	16,6 - 17	0,10 - 0,10	11	40	
VO9121.0000 - 0001	21	12 - 18,5	18,6 - 19	0,10 - 0,10	11	65	
VO9122.0000 - 0001	22	15 - 19,5	19,6 - 20	0,10 - 0,10	14	65	
VO9123.0000 - 0001	23	15 - 20,5	20,6 - 21	0,10 - 0,10	14	65	
VO9124.0000 - 0001	24	15 - 21,5	21,6 - 22	0,10 - 0,10	14	65	
VO9125.0000 - 0001	26	20 - 23,5	23,6 - 24	0,10 - 0,10	20	65	
VO9126.0000 - 0001	27	20 - 24,5	24,6 - 25	0,10 - 0,10	20	65	
VO9127.0000 - 0001	28	20 - 25,5	25,6 - 26	0,10 - 0,10	20	65	

PINCES POUR RAVITAILLEURS
ZANGEN FUER STANGENLADER
COLLETS FOR BARLOADER

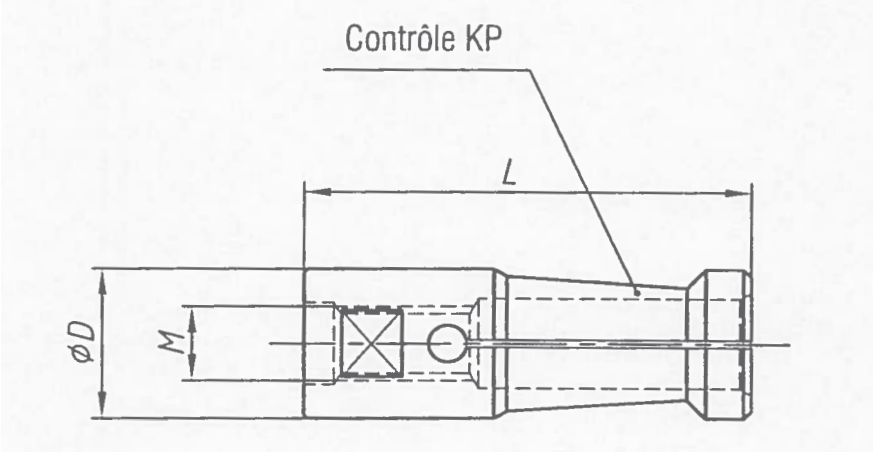

IEMCA AS / CS

N° de code Bestell Nr Order Nr	Ø D mm	L mm	M mm	Prix Frs Preis Price
VO9151.0000	5,5	37	M4	
VO9152.0000	7	40	M5 x 0,5	
VO9153.0000	7,5	40	M5 x 0,5	
VO9155.0000	10	40	M6 x 0,75	
VO9156.0000	12	42	M7 x 0,75	
VO9157.0000	15	42	M8 x 1	
VO9158.0000	16	42	M8 x 1	
VO9159.0000	18	42	M8 x 1	
VO9160.0000	20	59	M10 x 1	
VO9162.0000	25	59	M10 x 1	
VO9163.0000	27	59	M10 x 1	

PINCES POUR RAVITAILLEURS
ZANGEN FUER STANGENLADER
COLLETS FOR BARLOADER

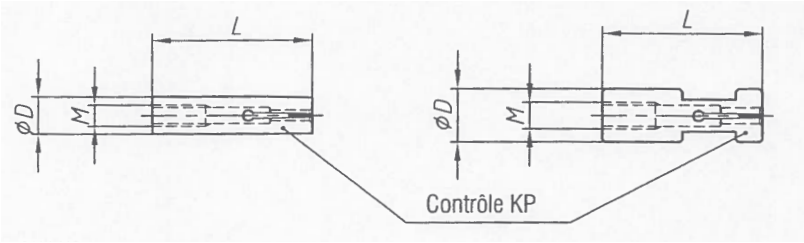

LNS TRYTON

N° de code Bestell Nr Order Nr	Ø D mm	L mm	M mm	Prix Frs Preis Price
VO9190.0000	6	30	M4	
VO9191.0000	7	30	M4	
VO9192.0000	10	30	M5	
VO9193.0000	12	30	M6	
VO9193.0001	12,5	30	M6	
VO9194.0000	16,5	35	M8	
VO9195.0000	17	35	M10	
VO9196.0000	20	35	M10	
VO9197.0000	22	35	M10	
VO9198.0000	25	35	M10	
VO9199.0000	30	35	M10	
VO9200.000	32	35	M10	

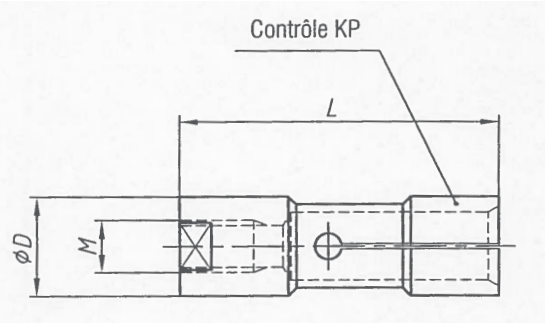

CUCCHI

N° de code Bestell Nr Order Nr	Type Typ Type	Ø D mm	L mm	M mm	Prix Frs Preis Price
VO9210.0000	Cucchi PB-10	10	52	M6 x 0,75	
VO9211.0000	Cucchi PB-12	12	52	M7 x 0,75	
VO9212.0000	Cucchi PB-15	14	52	M8 x 1	
VO9213.0000	Cucchi PB-16	16	52	M8 x 1	
VO9214.0001	Cucchi PB-20	19	60	M10 x 1	
VO9217.0000	Cucchi PB-26	25	60	M14 x 1	
VO9218.0000	Cucchi PB-30	30	65	M18 x 1,5	
VO9219.0000	Cucchi PB-42	40	70	M25 x 1,5	

EMBOUTS TOURNANTS
DREHENDE ENDSTUECKE
REVOLVING END-PIECES

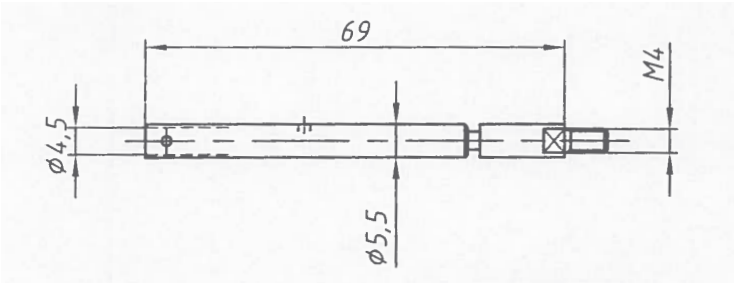

TRAUB-FMB-HAGENUK-LNS

N° de code Bestell Nr Order Nr	Prix Frs Preis Price
VO9220.0000	

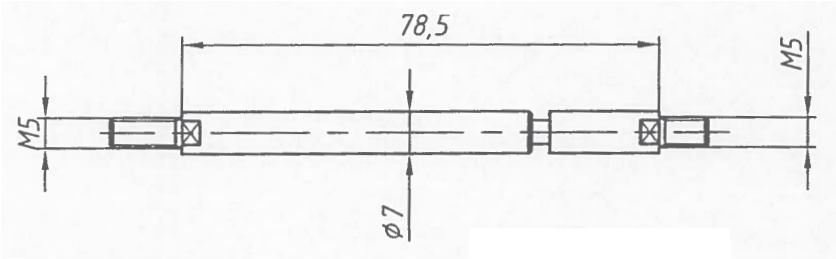

TRAUB-FMB-HAGENUK-LNS

N° de code Bestell Nr Order Nr	Prix Frs Preis Price
VO9221.0000	

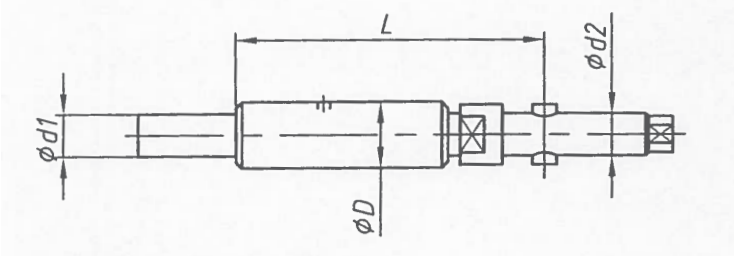

TRAUB-FMB-HAGENUK-LNS

N° de code Bestell Nr Order Nr	Ø D mm	L mm	Ød1 mm	Ød2 mm	Prix Frs Preis Price
VO9222.0000	10	51	8	7	
VO9223.0000	12	51	8	8	
VO9224.0000	15	51	12	11	
VO9225.0000	18	51	12	11	
VO9226.0001	20	56	17	14	
VO9227.0000	25	58,5	20	20	

EMBOUTS TOURNANTS
DREHENDE ENDSTUECKE
REVOLVING END-PIECES

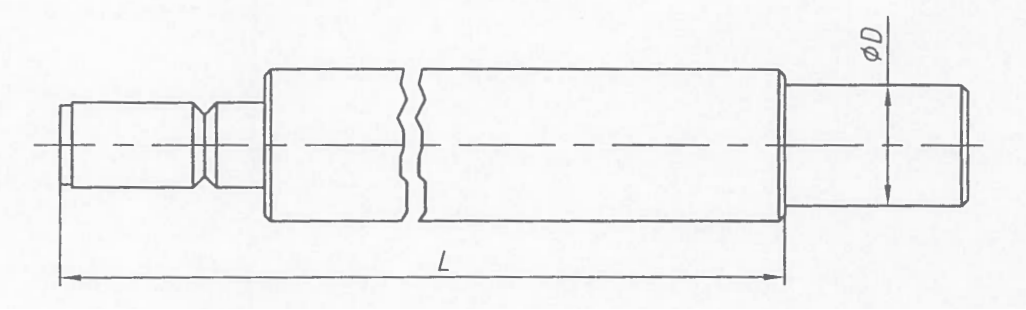

TRAUB-FMB

N° de code Bestell Nr Order Nr	Canal Kanal Canal	L mm	Ø D mm	Prix Frs Preis Price
VO9230.0000	25-D	197	20	
VO9231.0000	28-D	197	20	
VO9232.0000	30-D	197	22	
VO9233.0000	32-D	197	24	
VO9234.0000	36-D	207	30	

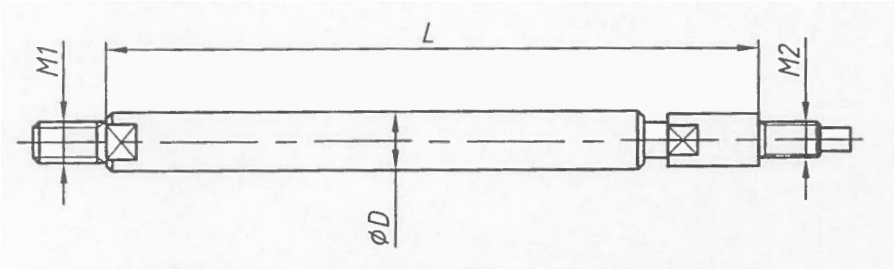

CUCCHI

N° de code Bestell Nr Order Nr	Ø D mm	L mm	M1 mm	M2 mm	Prix Frs Preis Price
VO9250.0000	10	108	M7	M6 x 0,75	
VO9251.0000	12	108	M8	M7 x 0,75	
VO9252.0000	14	103	M10	M8 x 1	
VO9253.0000	16	108		M8 x 1	
VO9254.0000	19	108	M12	M10 x 1	
VO9254.0001	24				
VO9255.0000	25	117	M20 x 1,5	M14 x 1	
VO9256.0000	30	123,5	M24 x 1,5	M18 x 1,5	

EMBOUTS TOURNANTS
DREHENDE ENDSTUECKE
REVOLVING END-PIECES

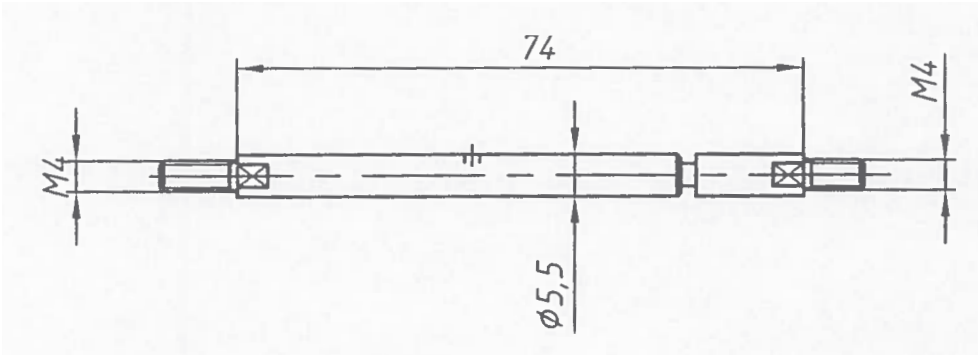

IEMCA pour pince FMB
IEMCA für Zange FMB
IEMCA for collet FMB

N° de code Bestell Nr Order Nr	Canal Kanal Canal	Prix Frs Preis Price
VO9260.0000	5-D	

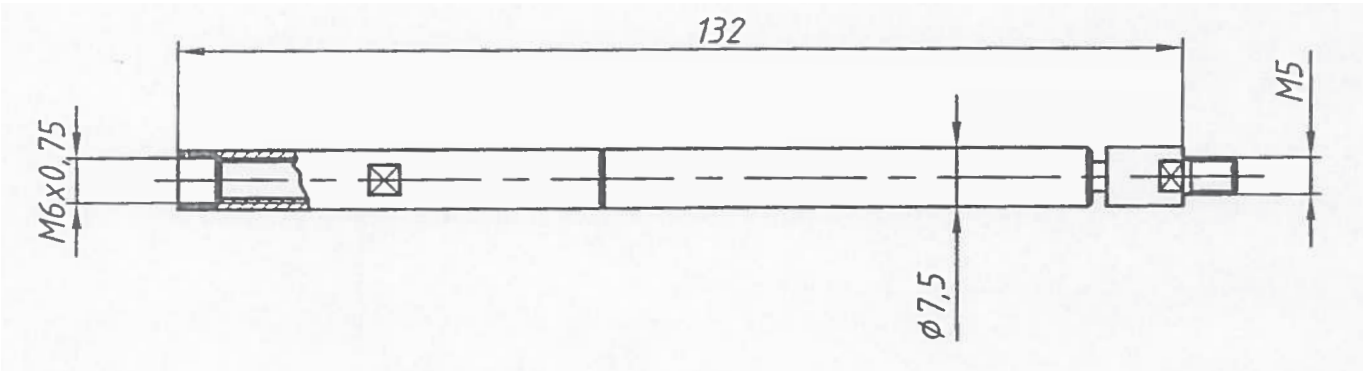

IEMCA pour pince FMB
IEMCA für Zange FMB
IEMCA for collet FMB

N° de code Bestell Nr Order Nr	Canal Kanal Canal	Prix Frs Preis Price
VO9261.0000	7-D	

EMBOUTS TOURNANTS
DREHENDE ENDSTUECKE
REVOLVING END-PIECES

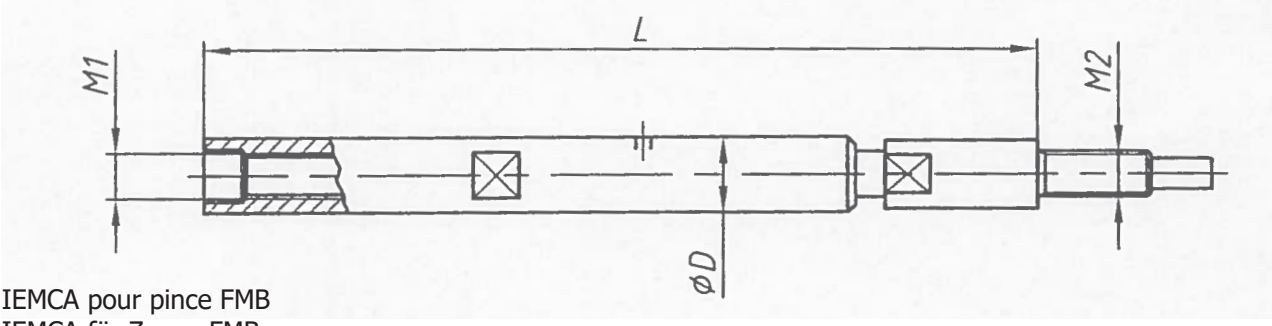

IEMCA pour pince FMB
IEMCA für Zange FMB
IEMCA for collet FMB

N° de code Bestell Nr Order Nr	Ø D mm	L mm	M1 mm	M2 mm	Prix Frs Preis Price
VO9262.0000	5,5	69	Ø4,5 H7	M4	
VO9263.0000	7,5	122	M6 x 0,75	M5 x 0,5	
VO9264.0000	10	110	M8 x 0,75	M6 x 0,75	
VO9265.0000	12			M7 x 0,75	
VO9266.0001	15			M8 x 1	
VO9267.0000	16			M8 x 1	
VO9268.0000	18			M8 x 1	
VO9269.0000	20		M14 x 1,5	M10 x 1	
VO9270.0000	23			M10 x 1	
VO9271.0000	25			M10 x 1	
VO9272.0000	27			M10 x 1	
VO9273.0000	30				

AZUMA

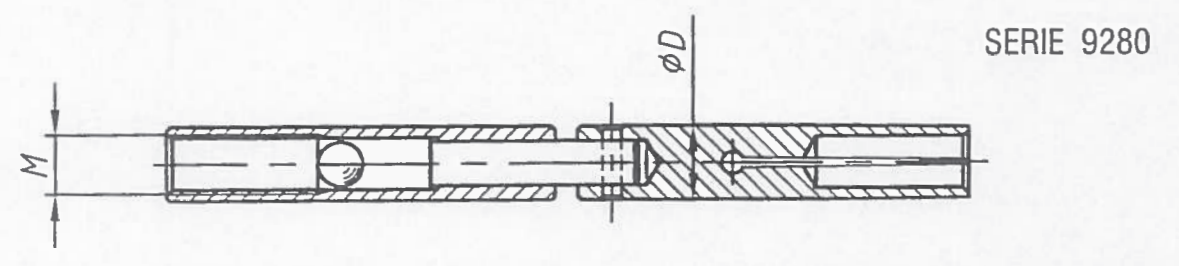

N° de code Bestell Nr Order Nr	Ø D mm	M1 mm	Prix Frs Preis Price
VO9280.0000	5,5	M4,5 x 0,5	
VO9281.0000	8	M6 x 0,75	
VO9282.0000	10	M8 x 0,75	
VO9283.0000	12	M8 x 0,75	
VO9284.0000	14	M8 x 0,75	

PORTE-CENTREURS TYPE K
ZENTRIERBOHRER-HALTER TYP K
CENTER DRILL HOLDERS TYPE K

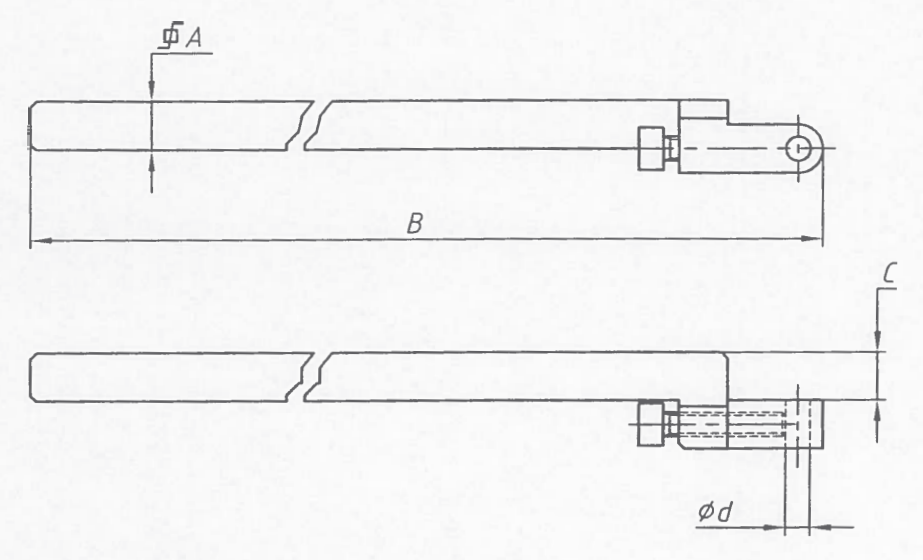

Gauche / Links / Left

N° de code Bestell Nr Order Nr	A mm	B mm	C mm	Ø d mm	Prix Frs Preis Price
VO10120.0000	7 x 7	146	7	3	
VO10121.0000	7 x 7	146	7	4	
VO10122.0000	8 x 8	146	8	3	
VO10123.0000	8 x 8	146	8	4	
VO10124.0000	8 x 8	146	8	5	
VO10125.0000	10 x 10	176	10	4	
VO10126.0000	10 x 10	176	10	5	
VO10127.0000	10 x 10	176	10	6	
VO10128.0000	10 x 10	176	10	7	
VO10129.0000	12 x 12	190	12	4	
VO10130.0000	12 x 12	190	12	6	
VO10131.0000	12 x 12	190	12	8	
VO10132.0000	14 x 14	190	14	4	
VO10133.0000	14 x 14	190	14	6	
VO10134.0000	14 x 14	190	14	8	
VO10135.0000	14 x 14	190	14	10	

PORTE-OUTILS DÉCALÉS POUR TOURNAGE INTÉRIEUR
VERSETZTE WERZEUG HALTER ZUM INNENDREHEN
DISPLACED TOOL HOLDERS FOR INSIDE TURNING

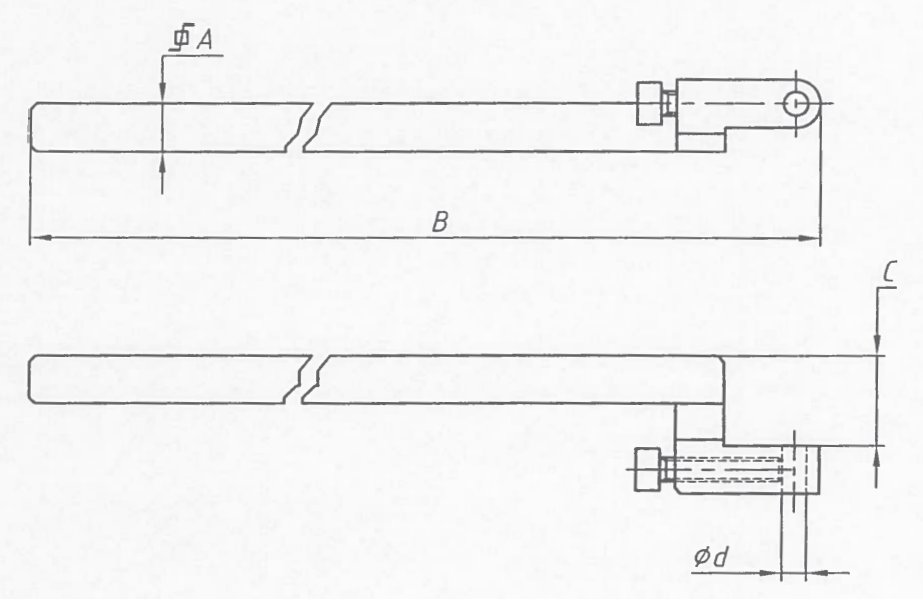

Droite / Rechts / Right

N° de code Bestell Nr Order Nr	A mm	B mm	C mm	Ø d mm	Prix Frs Preis Price
VO10140.0000	7 x 7	146	12	4	
VO10141.0000	8 x 8	146	12	4	
VO10142.0000	8 x 8	146	15	5	
VO10143.0000	8 x 8	146	20	5	
VO10144.0000	10 x 10	176	20	6	
VO10145.0000	12 x 12	190	18	6	
VO10146.0000	12 x 12	190	24	8	
VO10147.0000	14 x 14	190	20	8	
VO10148.0000	14 x 14	190	24	8	

PORTE-OUTILS DÉCALÉS POUR TOURNAGE INTÉRIEUR
VERSETZTE WERZEUG HALTER ZUM INNENDREHEN
DISPLACED TOOL HOLDERS FOR INSIDE TURNING

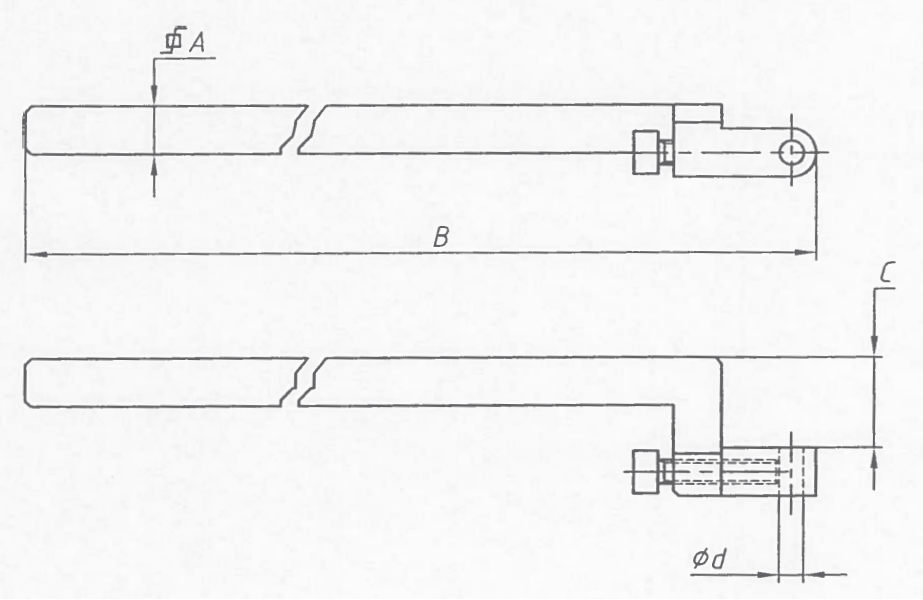

Gauche / Links / Left

N° de code Bestell Nr Order Nr	A mm	B mm	C mm	Ø d mm	Prix Frs Preis Price
VO10150.0000	7 x 7	146	12	4	
VO10151.0000	8 x 8	146	12	4	
VO10152.0000	8 x 8	146	15	5	
VO10153.0000	8 x 8	146	20	5	
VO10154.0000	10 x 10	176	20	6	
VO10155.0000	12 x 12	190	18	6	
VO10156.0000	12 x 12	190	24	8	
VO10157.0000	14 x 14	190	20	8	
VO10158.0000	14 x 14	190	24	8	

PORTE-FILIÈRES À VIS ET REVIDAGE D'APPUI
SCHNEIDEISEN-HALTER MIT SCHRAUBE UNE STUETZE
DIE HOLDEER WITH SCREW UND SUPPORT PART

Court / Kurze / Short

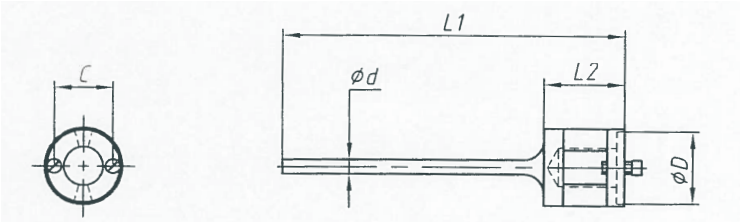

N° de code Bestell Nr Order Nr	Ø d mm	Ø D mm	L1 mm	L2 mm	C mm	Prix Frs Preis Price
VO10350.0003	3	12	70	15,5	8,25	
VO10350.0004	4	12	70	15,5	8,25	
VO10350.0005	5	12	70	15,5	8,25	
VO10351.0003	3	16	70	16,5	12,20	
VO10351.0004	4	16	70	16,5	12,20	
VO10351.0005	5	16	70	16,5	12,20	
VO10352.0003	3	20	78	27	15	
VO10352.0004	4	20	78	27	15	
VO10352.0005	5	20	78	27	15	
VO10352.0007	7	20	78	27	15	
VO10352.0008	8	20	78	27	15	
VO10352.0010	8	25	78	27	19	

Long / Lange / Long

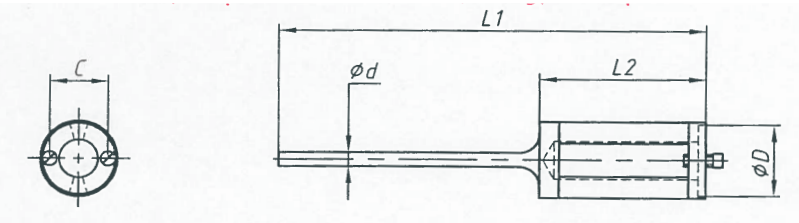

N° de code Bestell Nr Order Nr	Ø d mm	Ø D mm	L1 mm	L2 mm	C mm	Prix Frs Preis Price
VO10353.0003	3	12	88	34	8,25	
VO10353.0004	4	12	88	34	8,25	
VO10353.0005	5	12	88	34	8,25	
VO10354.0003	3	16	88	34	12,20	
VO10354.0004	4	16	88	34	12,20	
VO10354.0005	5	16	88	34	12,20	
VO10355.0003	3	20	92	38	15	
VO10355.0004	4	20	92	38	15	
VO10355.0005	5	20	92	38	15	
VO10355.0007	7	20	92	38	15	
VO10355.0008	8	20	92	38	15	

PORTE-MÈCHES ET PORTE-TARAUDS
BOHRER UND GEWINDEBOHRERHALTER
DRILL AND TAPE HOLDERS

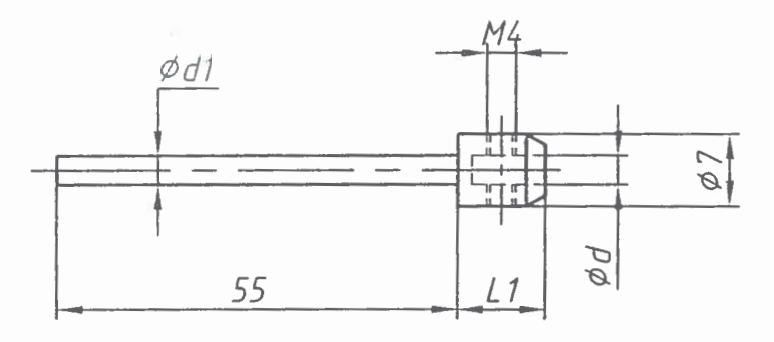

N° de code Bestell Nr Order Nr	Ø d1 mm	L1 mm	Ø d mm	Prix Frs Preis Price
VO10360.0000	3	12	1 - 1,5 - 2 - 2,5	
VO10361.0000	4	12	1 - 1,5 - 2 - 2,5	
VO10362.0000	5	12	1 - 1,5 - 2 - 2,5 - 3	
VO10363.0000	3	20	1 - 1,5 - 2 - 2,5	
VO10364.0000	4	20	1 - 1,5 - 2 - 2,5	
VO10365.0000	5	20	1 - 1,5 - 2 - 2,5 - 3	

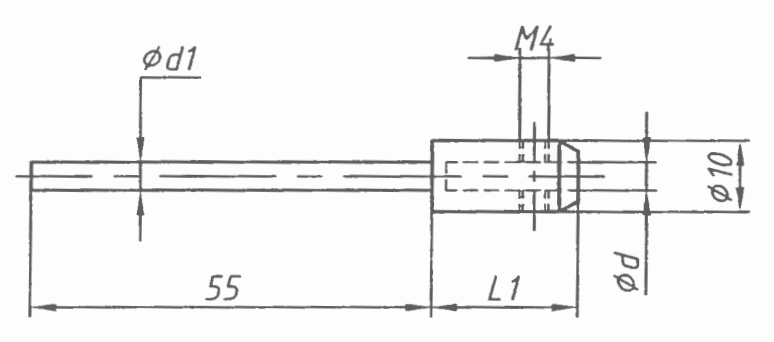

N° de code Bestell Nr Order Nr	Ø d1 mm	L1 mm	Ø d mm	Prix Frs Preis Price
VO10370.0000	3	12	1 - 1,5 - 2 - 2,5	
VO10371.0000	4	12	1 - 1,5 - 2 - 2,5	
VO10372.0000	5	12	1 - 1,5 - 2 - 2,5 - 3	
VO10373.0000	3	20	1 - 1,5 - 2 - 2,5	
VO10374.0000	4	20	1 - 1,5 - 2 - 2,5	
VO10375.0000	5	20	1 - 1,5 - 2 - 2,5 - 3	

PORTE-MÈCHES ET PORTE-TARAUDS À ÉCROU MOLETÉ
BOHRER UND GEWINDEBOHRERHALTER GERANDELTENSMUTTE
DRILL AND TAPE HOLDERS KNURLED NUT

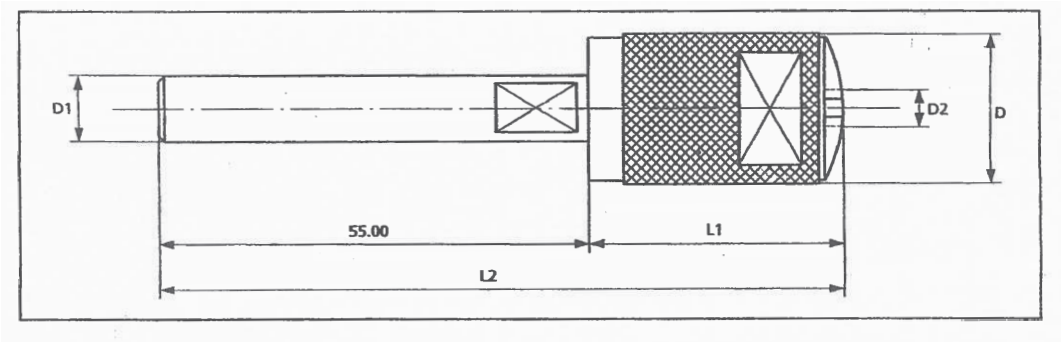

N° de code Bestell Nr Order Nr	D1	L1	D2	L2	D2	Prix Frs Preis Price
VO10376.0000	3	15	10	67	1,00 - 1,5, - 2,00 - 2,50	
VO10377.0000	4	15	10	67	1,00 - 1,5, - 2,00 - 2,50 - 3,00	
VO10378.0000	5	15	10	90	1,00 - 1,5, - 2,00 - 2,50 - 3,00	

PINCES D'AVANCE
VORSCHUBZANGEN
FEEDFINGERS

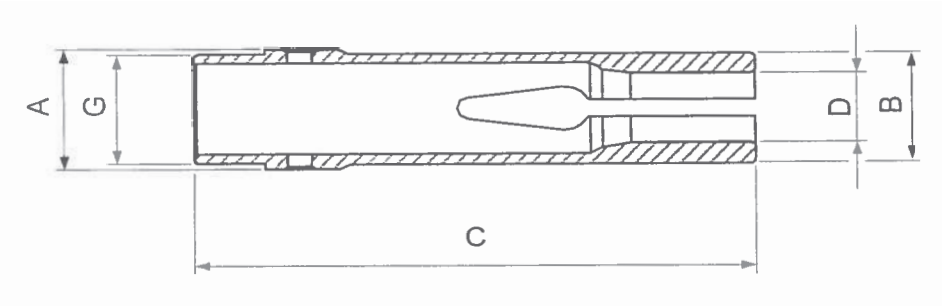

A	B	C	G	D min. - max.	Prix Frs Preis Price
17,9	17,5	70	M16 x 0,75	1,5 - 16	
19,9	17,5	70	M16 x 0,75		
22,8	20,5	98	M20 x 0,75	2,5 x 17	
22,8	20,5	98	M20 x 0.,75		
25	25	90	M24 x 1	3 - 20	
27,7	25,3	116	M25 x 1	2 - 21	
35	33	118	M33 x 1,5	3 - 26	

PINCES POUR MULTISWISS

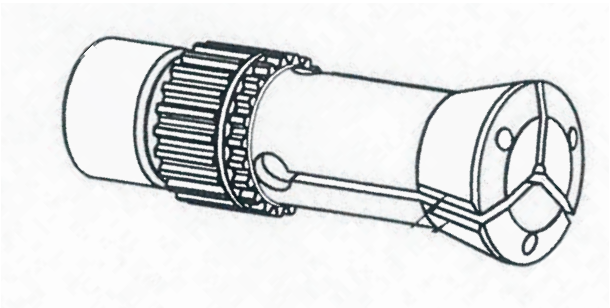

Alésage mm Bohrung Bore	Prix Frs Preis Price
3 - 16	

VOGATEC Sàrl

Fourniture pour décolletage
Mécanique de précision

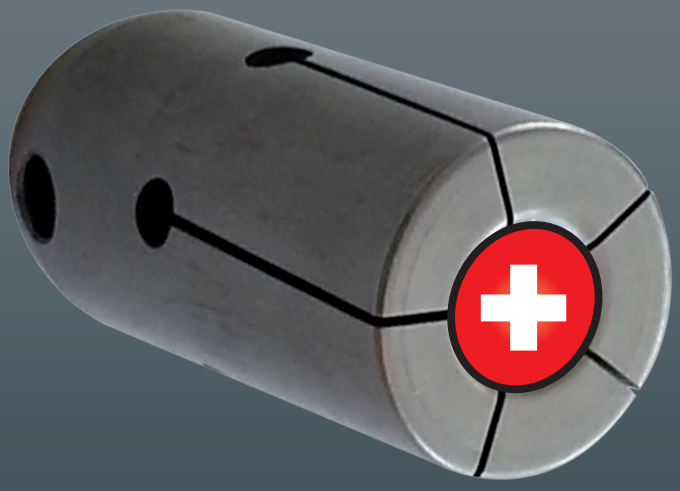

Vogatec Sàrl • www.vogatec.ch
Route de Fornet 76a • CH-2718 Lajoux
Tél. 032 484 95 68 • info@vogatec.ch